Insert 700 GV 3 Vitres Turbo

Liseré laiton

Référence : 6679 56

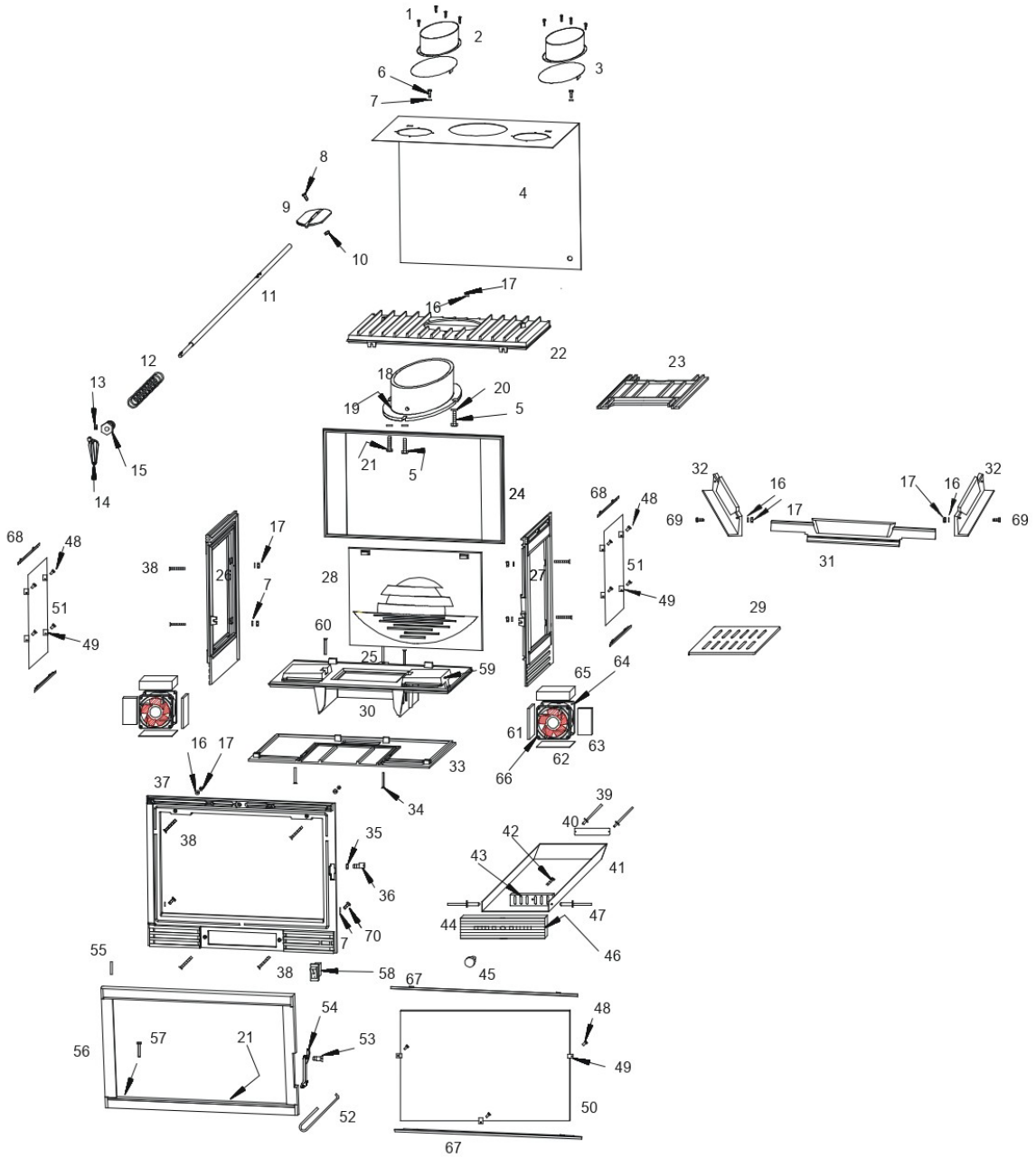

LC – 08/02/2010

www.pieces-de-poele.com

Repère	Référence	Produit
01	AV8614290	VAM TCLPZ D4.2X9.5 BRUT
02	AT700312B	KIT "MANCHETTE D125"
03	AT700313	RONDELLE D125 INS700/700GV
05	AV8408200	VAM TH M08X020 BRUT CL.8.8 933
06	AV8406100	VAM TH M06X010 BRUT CL.6.8
07	AV4110060	RONDELLE L M06 BRUT
09	F670163B	VOLET INSERT 700/800
10	AV7100050	ECROU HU M05 BRUT CL.8
11	AS700258	TIGE MANOEUVRE DE 8 INS700+GV
12	AS700255	RESSORT TIGE MANOEUVRE LG 30
13	AV8714080	VAM STHCPOI M.4X8 BRUT CL14.9
14	F670563U	BOUTON DE VOLET
15	AS700292	ECROU TIGE M16 INS700/700GV
16	AV4100060	RONDELLE M M06 BRUT
18	F670164U	KIT "BUSE INSERT 700/800"
19	AI303009	JOINT THERMOCORDE D9
21	AI303008	JOINT THERMOCORDE D8
23	F670108B	DEFLECTEUR INSERT 700/800
28	F670490B	TAQUE LAUDEL 700
29	F670122B	GRILLE FOYERE INSERT 700/800
31	F670417B	CHENET CENTRAL INS VL LAUDEL
32	F670418B	CHENET LATERAL INS VL LAUDEL
35	AV7130060	ECROU BAS M06 BRUT CL.8
36	AS700253B	KIT "AXE EXENTR M6 D9 LG20 SAUF750"
42	AV8626250	VAM TCF M06X025 BRUT CL.6.8
43	F670854U	REGISTRE
45	F670120U	BOUTON DE CENDRIER
46	AI303005	JOINT THERMOCORDE D5
49	AS700262	KIT ATTACHES VITRE
50	AX116470	VITRE 613X397X4
51	AX516675A	VITRE LATERALE INS 700
52	AS800255	MAIN FROIDE D6 TOUTES SAUF 750
53	AS800251B	VIS LOQUET
54	F680821U	KIT "LOQUET"
55	AV6305400	GOUPILLE CANNELEE G2 5X40 BRUT
57	AS0105300	CLOU LISSE TP D5 LG30
58	AL713301	INVERSEUR TR26 13F 11F1
59	F670201U	COUVERCLE TURBINE INS. 700/800
60	AV8666206	VAM CHC M06X020 INOX CL.A2
61	AI713110A	CARTON ROCHE BIO 102 X 35 ep.8
62	AI713155	CARTON ROCHE BIO 120 X 40 ep.2
63	AI713950	CARTON ROCHE BIO 95 X 50 ep.8
64	AL000002	CIRCUIT IMPRIME de 700/800
65	AI701542	NAP.FIBR.INSULF 115 X 42 ep.25
66	AL401201	VENTILATEUR 120X120 230 VAC

www.pieces-de-poele.com