Insert 700 C 550 Turbo

Référence : 6678 54

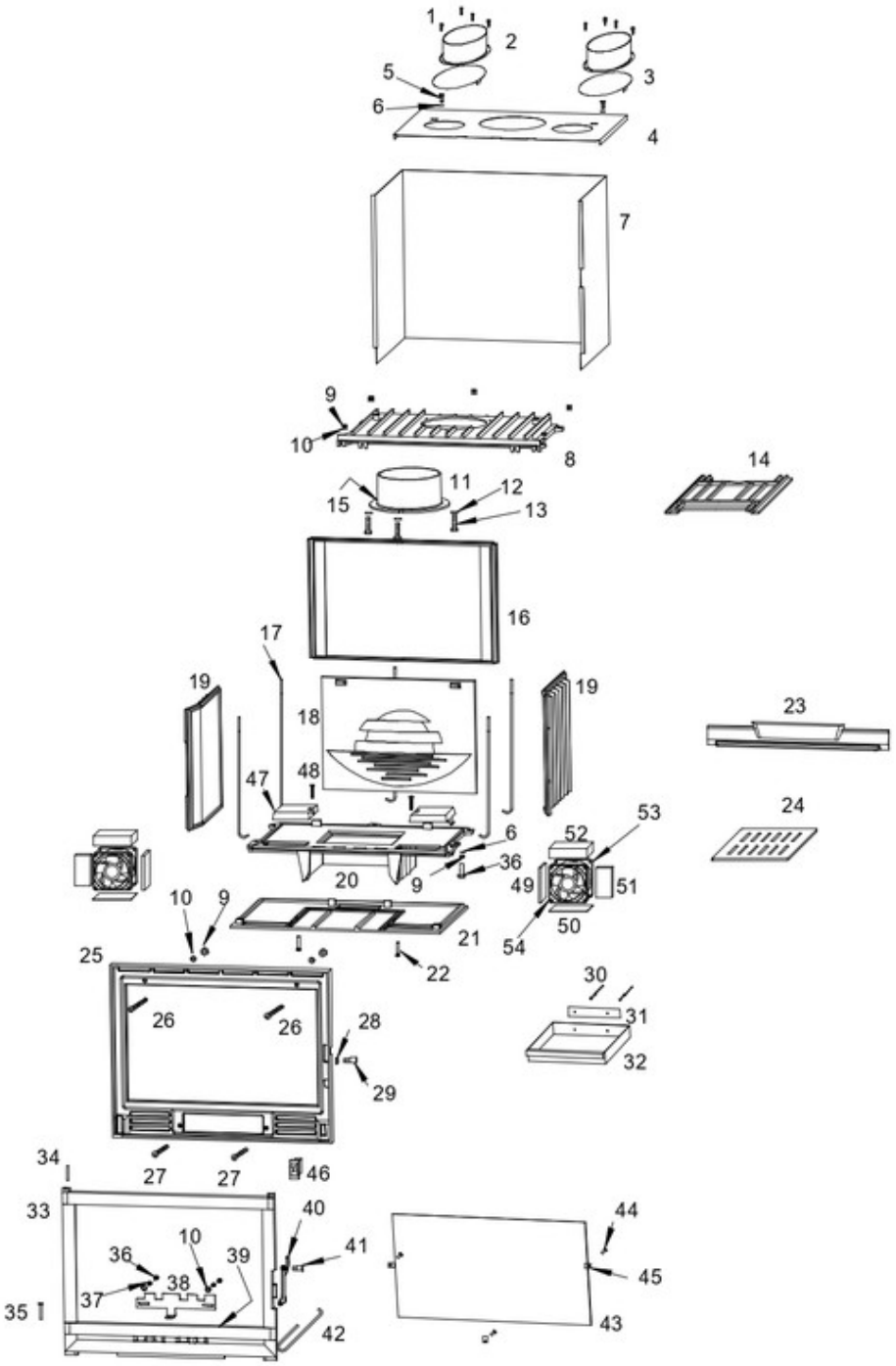

LC – 08/02/2010

www.pieces-de-poele.com

Repère	Référence	Produit
01	AV8614290	VAM TCLPZ D4.2X9.5 BRUT
02	AT700312B	KIT "MANCHETTE D125"
03	AT700313	RONDELLE D125 INS700/700GV
04	AT700317E	CARCAN DESSUS INSERT 700 GV
05	AV8406100	VAM TH M06X010 BRUT CL.6.8
06	AV4110060	RONDELLE L M06 BRUT
07	AT700316D	CARCAN ENVELOPPE INSERT 700GV
11	F670164U	KIT "BUSE INSERT 700/800"
12	AV4100080	RONDELLE M M08 BRUT
13	AV8408200	VAM TH M08X020 BRUT CL.8.8 933
14	F670108B	DEFLECTEUR INSERT 700/800
18	F670490B	TAQUE LAUDEL 700
23	F670246B	CHENET LAUDEL INS 700 C 550
24	F670122B	GRILLE FOYERE INSERT 700/800
28	AV7130060	ECROU BAS M06 BRUT CL.8
29	AS700253B	KIT "AXE EXENTR M6 D9 LG20 SAUF750"
32	AT700130A	TIROIR CENDRIER INS COMPACT
34	AV6305200	GOUPILLE CANNELEE G2 5x20 BRUT
35	AS0105300	CLOU LISSE TP D5 LG30
36	AV8406200	VAM TH M06X020 BRUT CL.6.8
37	AS700230A	RESSORT REGISTRE CENDRIER
39	AI303008	JOINT THERMOCORDE D8
40	F680821U	KIT "LOQUET"
41	AS800251B	VIS LOQUET
42	AS800255	MAIN FROIDE D6 TOUTES SAUF 750
43	AX116470	VITRE 613X397X4
44	AV8644080	KIT ATTACHES VITRE
46	AL713301	INVERSEUR TR26 13F 11F1
47	F670201U	COUVERCLE TURBINE INS. 700/800
48	AV8666206	VAM CHC M06X020 INOX CL.A2
49	AI713110A	CARTON ROCHE BIO 102 X 35 ep.8
50	AI713155	CARTON ROCHE BIO 120 X 40 ep.2
51	AI713950	CARTON ROCHE BIO 95 X 50 ep.8
52	AI701542	NAP.FIBR.INSULF 115 X 42 ep.25
53	AL401201	VENTILATEUR 120X120 230 VAC
54	AL000002	CIRCUIT IMPRIME de 700/800

www.pieces-de-poele.com