Foyer 900 DO Horizontal

Référence : 6894 50

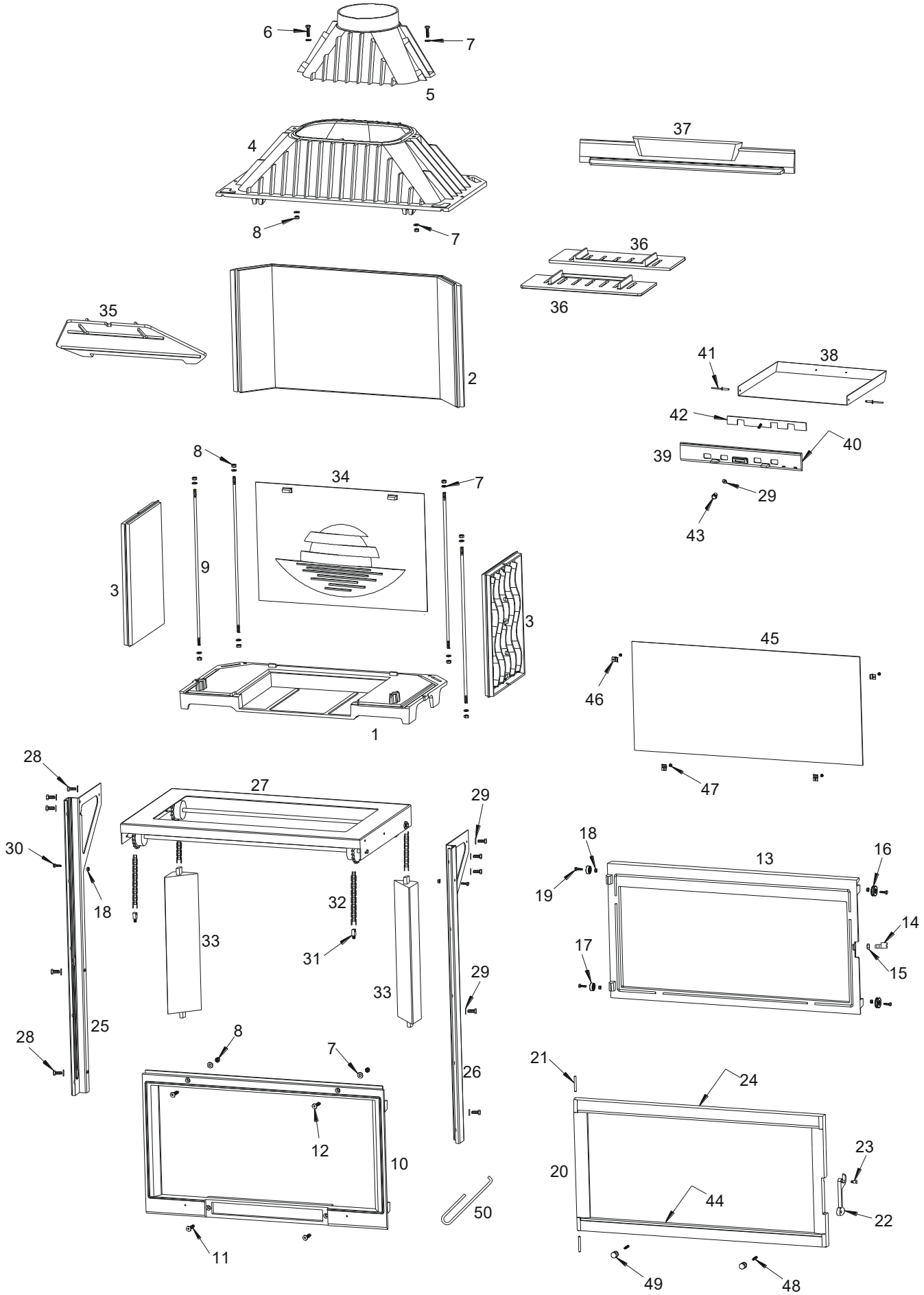

XD – 01/09/2015

www.pieces-de-poele.com

Foyer 900 DO Horizontal

Référence : 6894 50

Rep	Nbr	Désignation	Référence
1	1	Socle	F690100U
2	1	Fond arrière	F690121B
3	2	Côté réversible	F690120B
4	1	Avaloir	F690102B
5	1	Buse	F680294B
6	2	Vis tête hexagonale de 8x30	AV8408300
7	14	Rondelle de 8	AV4100080
8	12	Ecrou hexagonale de 8	AV7100080
9	4	Tirant de ∅8 x 455	AS900102A
10	1	Façade fixe	F690122U
11	2	Vis tête fraisée de 8x30	AV8638300
12	2	Vis tête fraisée de 8x40	AV8638400
13	1	Façade relevable	F690130U
14	1	Excentrique de réglage fermeture	AS700253B
15	1	Ecrou bas de réglage fermeture	AV7130060
16	2	Poulie	AS800200A
17	2	Poulie	AS800203A
18	6	Ecrou de 6	AV7100060
19	4	Vis tête hexagonale de 6x20	AV8406200
20	1	Porte	F690126U1
21	2	Axe de porte, goupille cannelée de 6x50	AV6306500
22	1	Loquet de porte	F680821U
23	1	Vis de fixation du loquet	AS800251B
24	1	Joint de porte ∅8, longueur 2,4 mètre	AI303008
25	1	Montant gauche	AT900109A
26	1	Montant droit	AT900108A
27	1	Pont de relevage	AT900103A
28	10	Vis tête hexagonale de 6x16	AV8406160
29	11	Rondelle de 6	AV4100060
30	2	Vis tête hexagonale de 6x30	AV8406300
31	2	Chape de réglage	AS900100A
32	2	Chaîne longueur 935mm + attache rapide	AD480200A
33	2	Contre poids	F685120U
34	1	Taque	F690128B
35	1	Déflecteur	F680295B
36	2	Demi grille foyère	F680854B
37	1	Pare bûches	F690113B
38	1	Tiroir cendrier	AT800313D
39	1	Façade cendrier	F680306U
40	1	Joint de cendrier ∅5, longueur 0,5 mètre	AI303005
41	2	Rivet de 5x16	AV5205160
42	1	Registre de réglage d'air	AT700356A
43	1	Bouton de réglage d'air	AV1113401
44	1	Joint de vitre de 7x3, longueur 1,513 mètre	AI010080
45	1	Vitre	AX126894A
46	4	Attache de vitre	AS700180A
47	4	Vis tête cylindrique de 4x6	AV8644067
48	2	Vis sans tête de 6x25	AV8706250
49	2	Bouton de relevage de la porte	AS850111A
50	1	Crochet d'ouverture de la porte	AS800255

www.pieces-de-poele.com