FOYER 800 DO Panoramique à contre poids

Habillage INOX Référence 6887-58

Repére	Nbr	DESIGNATION	Référence
1	1	Buse	**FB60** 800294
2	2	Vis tête hexagonale de 8x30	**AV** 8408300
3	14	Rondelle de 8	**AV** 4100080
4	12	Ecrou hexagonale de 8	**AV** 7100080
5	1	Avaloir	**FB60** 800293
6	1	Déflecteur	**FB60** 800295
7	1	Fond arrière	**FB60** 800851
8	1	Pare bûches	**FB60** 800277
9	1	Grille foyère	**FB60** 800875
10	2	Côté réversible	**FB60** 800327
11	1	Taque	**FB60** 800333
12	4	Tirant de ∅ 8 x 560	**AS** 800276A
13	1	Socle	**FB60** 800850
14	2	Rivet de 3x8	**AV** 5203080
15	1	Plaque signalétique	**PS** 688758
16	10	Vis tête hexagonale de 6x16	**AV** 8406160
17	1	Registre de réglage d'air	**AT** 800110A
18	2	Rivet de 5x16	**AV** 5205160
19	1	Tiroir cendrier	**AT** 800332B
20	1	Joint de cendrier ∅ 5, longueur 0,5 mètre	**AI** 303005
21	1	Façade cendrier	**FB60** 800303
22	1	Bouton de réglage d'air	**AV** 1113401
23	1	Façade fixe	**FB60** 800320
24	2	Vis tête fraisée de 8x90	**AV** 8638900
25	2	Vis tête fraisée de 8x80	**AV** 8638800
26	2	Poulie	**AS** 800200A
27	1	Joint de vitre de 7x3, longueur 2,316 mètre	**KAI** 010080
28	1	Façade relevable	**FB60** 800329
29	1	Ecrou bas de réglage fermeture	**AV** 7130060
30	1	Excentrique de réglage fermeture	**AS** 700253B
31	2	Axe de porte, goupille cannelée de 6x50	**AV** 6306500
32	1	Joint de porte ∅ 8, longueur 2,4 mètres	**AI** 303008
33	1	Porte	**FB60** 800278
34	1	Loquet d'ouverture et de fermeture de la porte	**FB60** 700879
35	1	Vis de fixation du loquet	**AS** 800251B
36	1	Crochet d'ouverture de la porte	**AS** 800255
37	2	Vis sans tête de 6x25	**AV** 8706250
38	2	Bouton de relevage de la porte	**AS** 850111A
39	1	Vitre	**AX** 726285A
40	4	Vis tête cylindrique de 4x6	**AV** 8644062
41	4	Attache de vitre	**AS** 700262
42	2	Poulie	**AS** 800203A
43	2	Chaîne longueur 1036mm + attache rapide	**AD** 480100A
44	2	Chape de réglage	**AS** 900100A
45	6	Ecrou hexagonale de 6	**AV** 7100060
46	1	Cadre inox +vis	**AT** 800163A
47	2	Contre poids	**FB60** 850120
48	11	Rondelle de 6	**AV** 4100060
49	1	Pont de relevage	**AT** 800101A
50	2	Vis tête hexagonale de 6x40	**AV** 8406400
51	4	Vis tête hexagonale de 6x20	**AV** 8406200
52	1	Montant gauche	**AT** 800147A
53	1	Montant droit	**AT** 800145A

www.pieces-de-poele.com

FOYER 800 DO Panoramique à contre poids

Habillage INOX Référence 6887-58

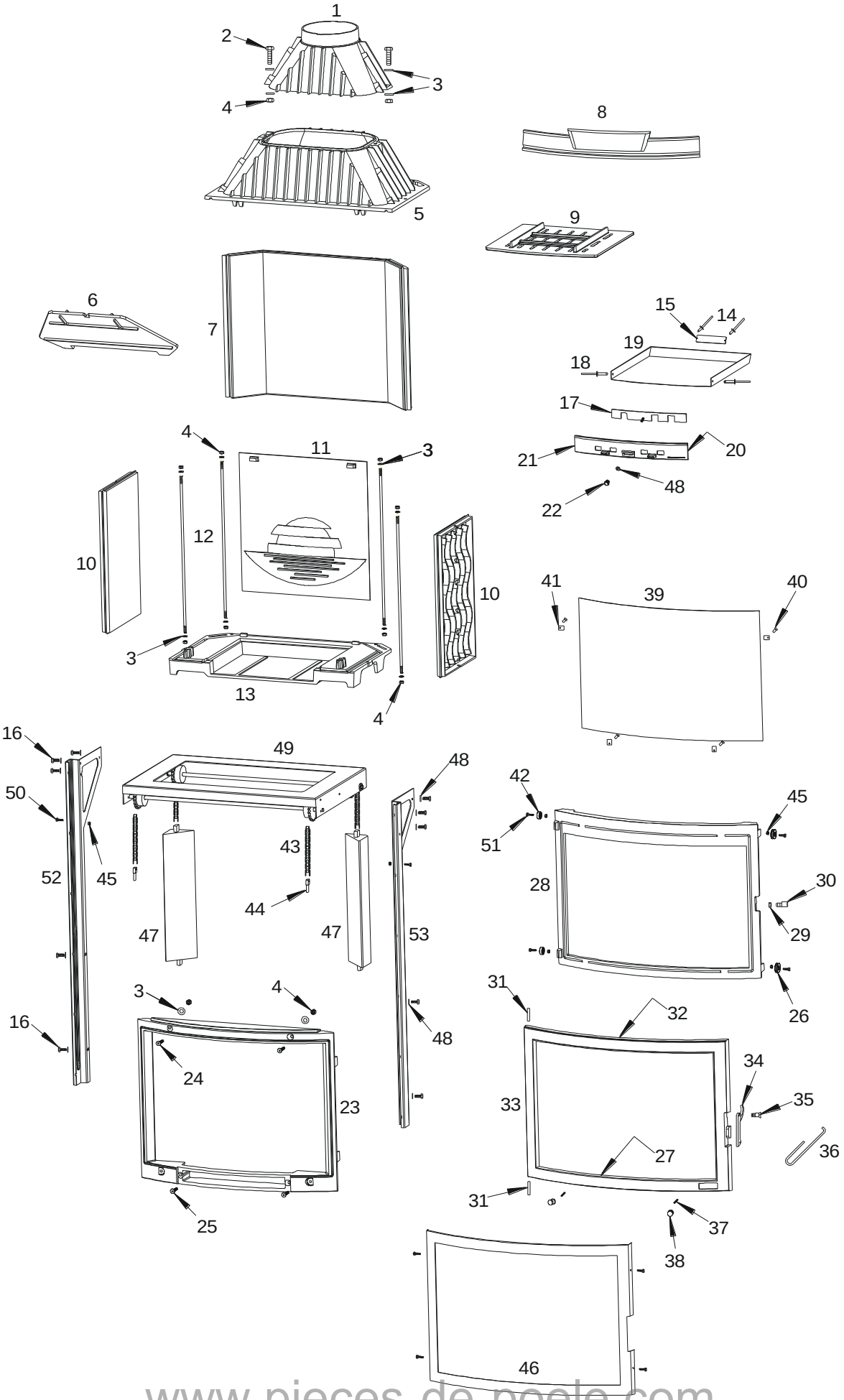

www.pieces-de-poele.com