FOYER 800 DO Panoramique à contre poids

Référence 6887-54

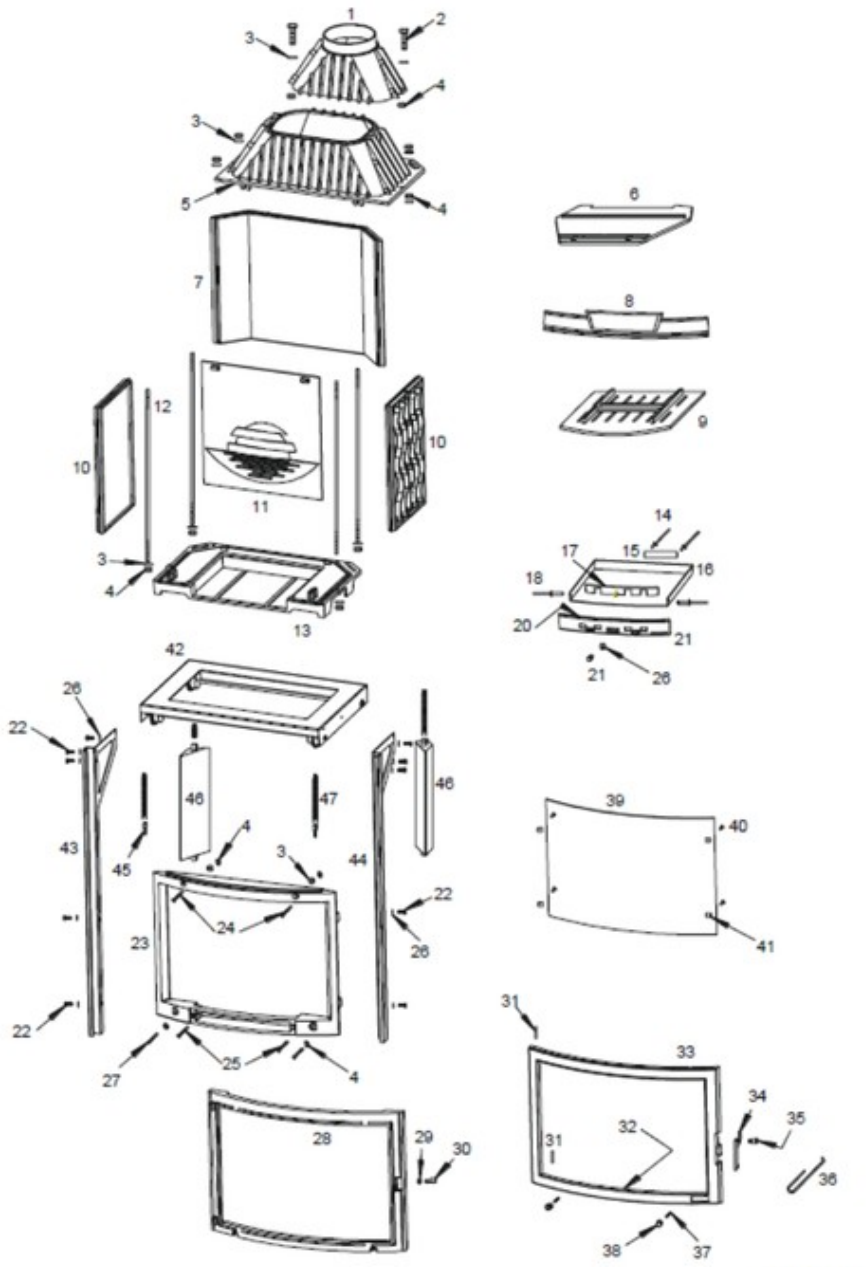

Eclaté

www.pieces-de-poele.com

Repère	Référence	Produit
6	F670133B	DEFLECTEUR FOYER 700 GV
8	F670117B	CHENET LAUDEL FOYER 700 PANO
9	F670139B-C	GRILLE FOYER 700 GV
11	F670490B	TAQUE LAUDEL 700
27	AI010080	JOINT THERMOC.PT 7X3 GDA/B200M
30	AS700253B	KIT EXCENTRIQUE
32	AI303008	JOINT THERMOCORDE D8
35	F680821B	KIT LOQUET
37	AV8706250	VAM STHCPLT M06X25 BRUT CL.8.8
38	AS850111A	BOUTON FOYER 850
39	AX726877A	VITRE FOYER 700 PANO DO
40	AV8644080	VAM TCPZ M04X08 BRUT CL.4.8
41	AS700262	CLAMS VITRE 20X15

www.pieces-de-poele.com