FOYER 2000

Liseré laiton Référence 6550 56

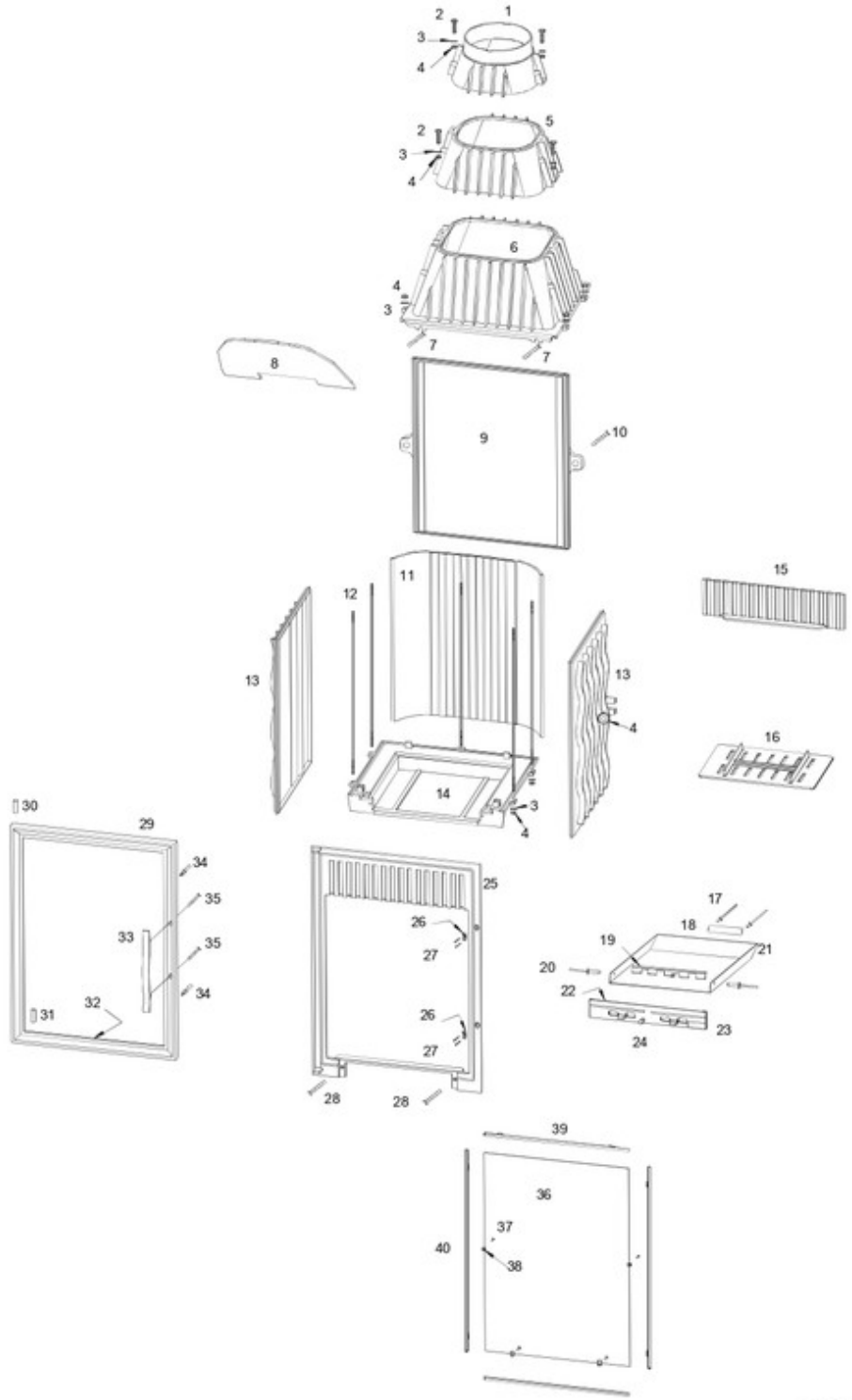

Eclaté

www.pieces-de-poele.com

Repère	Référence	Produit
03	AV4100060	RONDELLE M M06 BRUT
08	F665110B	DEFLECTEUR FOYER MANHATTAN
11	F665109B	TAQUE LA ROMAINE FOY MANHATTAN
15	F665111B	CHENET FOYER MANHATTAN
16	F670139B-C	GRILLE FOYER 700 GV
19	AT700356A	REGISTRE FOY GV
20	AV5205160	RIVET D5X16 ALU / ACIER
22	AI303005	JOINT THERMOCORDE D5
24	AV1113401	BOUTON BAKELITE REF 11340
30	AS0105300	CLOU LISSE TP D5 LG30
31	AV6325300	GOUPILLE LISSE D5 LG30
33	F665108U	POIGNEE LAUDEL FOYER VERTICAL
34	AD95301	GOUJON PM R 6652
35	AV8636300	VAM FHC M06X030 BRUT CL.10.9
36	AX126550	VITRE 730 X 500 X 4
37	AV8644080	KIT ATTACHES VITRE
ACC	AI501001	MASTIC REFRACT 482 CARTOUCHE
ACC	AI601003	COLLE REFRAC. 30 ML
ACC	AD49523	GANT ANTI CHALEUR BOUCLETTE

www.pieces-de-poele.com