FOYER 720 Vertical Panoramique

Référence 6545 54

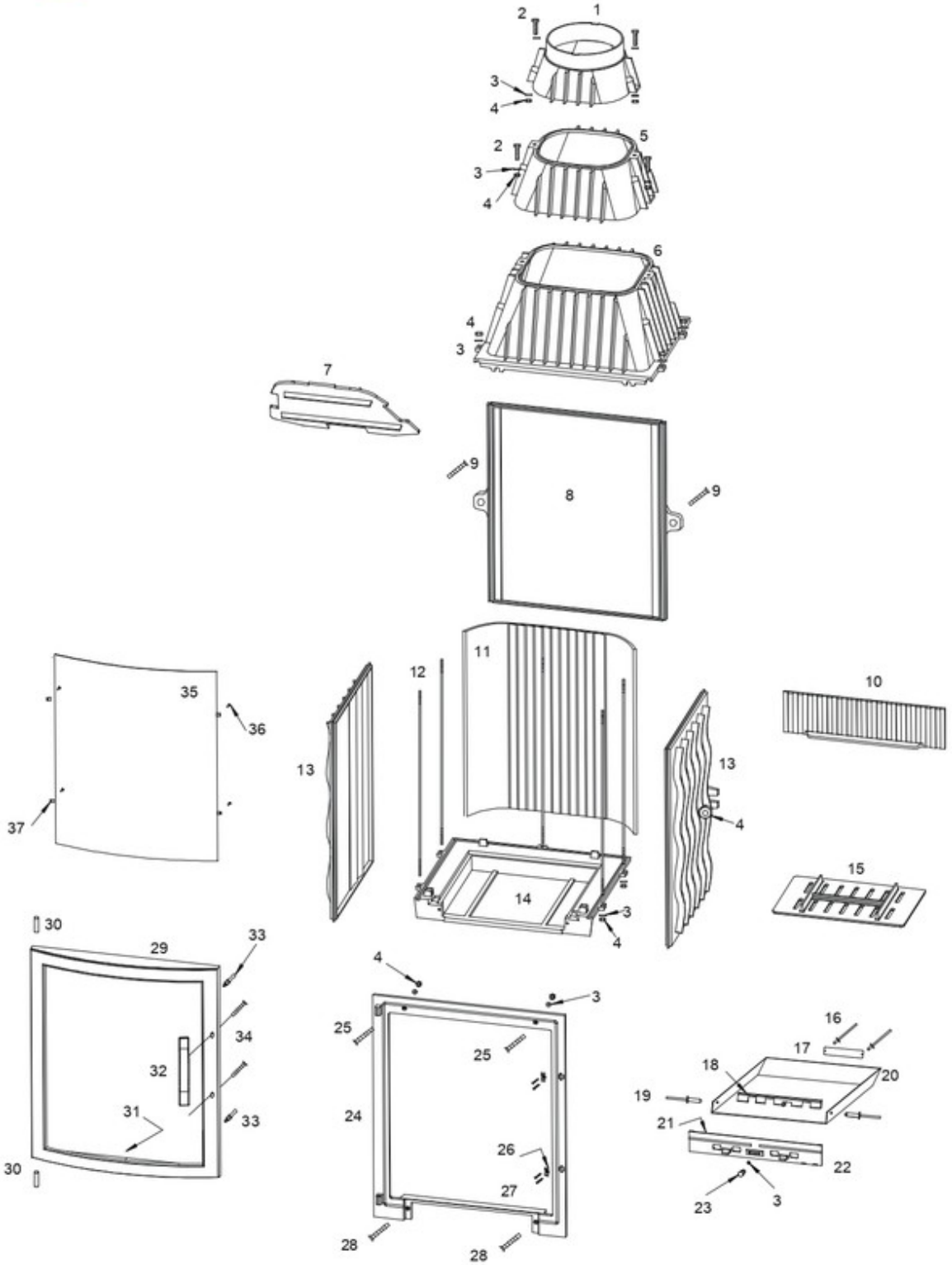

Eclaté

www.pieces-de-poele.com

Repère	Référence	Produit
03	AV4100060	RONDELLE M M06 BRUT
07	F665110B	DEFLECTEUR FOYER MANHATTAN
10	F665111B	CHENET FOYER MANHATTAN
11	F665109B	TAQUE LA ROMAINE FOY MANHATTAN
16	F670139B-C	GRILLE FOYER 700 GV
18	AT700356A	REGISTRE FOY GV
20	AV5205160	RIVET D5X16 ALU / ACIER
22	AI303005	JOINT THERMOCORDE D5
24	AV1113401	BOUTON BAKELITE REF 11340
30	AV6305400	GOUPILLE CANNELEE G2 5X40 BRUT
32	F665108U	POIGNEE LAUDEL FOYER VERTICAL
33	AD95301	GOUJON PM R 6652
34	AV8636300	VAM FHC M06X030 BRUT CL.10.9
35	AX726555A	VITRE FOYER PANO VERT 840
36	AV8644080	KIT ATTACHES VITRE
ACC	AI501001	MASTIC REFRACT 482 CARTOUCHE
ACC	AI601003	COLLE REFRAC. 30 ML
ACC	AD49523	GANT ANTI CHALEUR BOUCLETTE

www.pieces-de-poele.com