FOYER 850 Double face

Liseré laiton Référence 6388

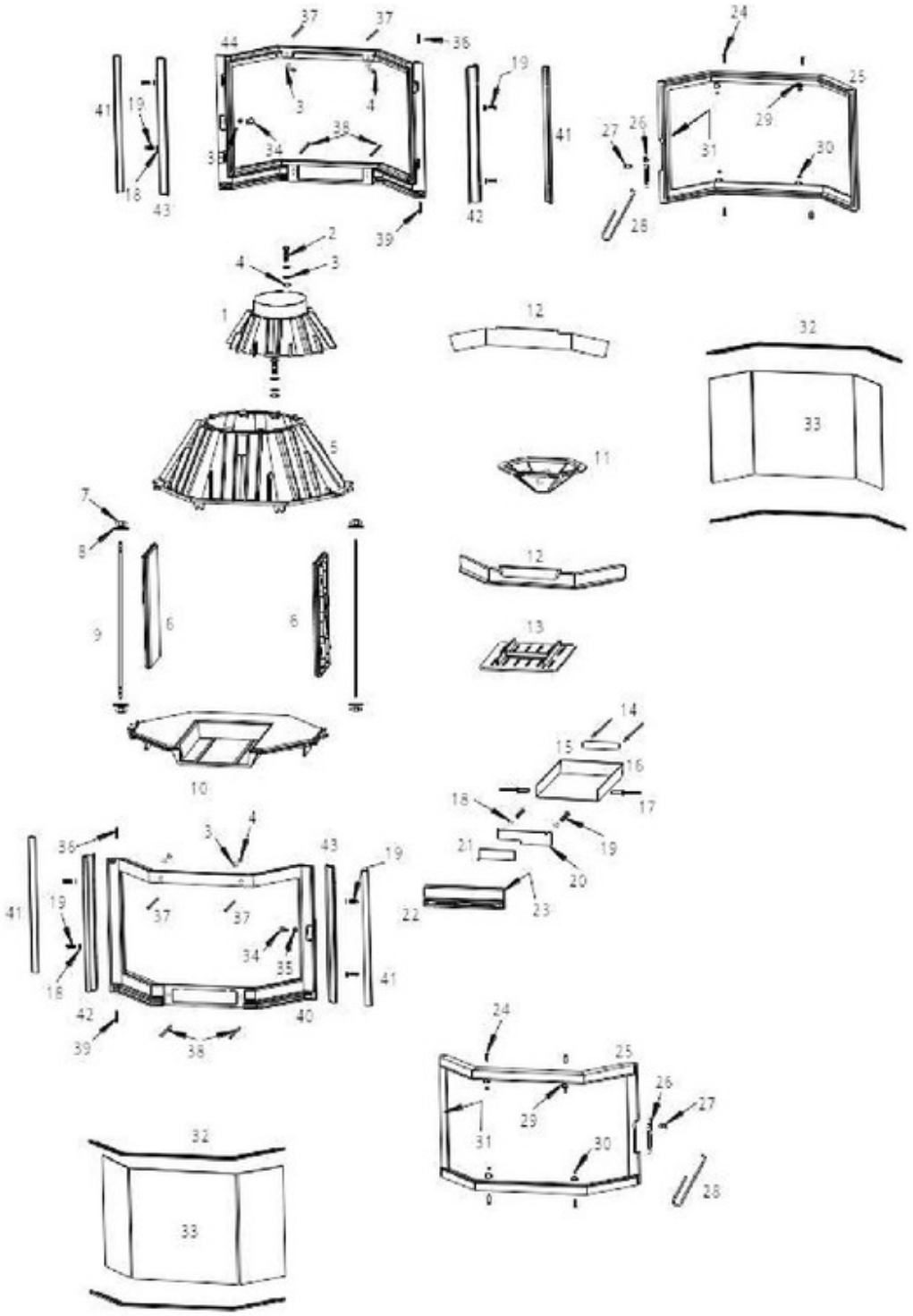

Eclaté

www.pieces-de-poele.com

Repère	Référence	Produit
03	AV4100080	RONDELLE M M08 BRUT
04	AV7100080	ECROU HU M08 BRUT CL.8
11	F685154B	DEFLECTEUR FOYER 850 DF
12	F685118B	CHENET LAUDEL FOYER 850 PRISM
13	F685109B	GRILLE FOY850 PRISMATIQUE
17	AV5205160	RIVET D5X16 ALU / ACIER
18	AV4100060	RONDELLE M M06 BRUT
19	AV8406100	VAM TH M06X010 BRUT CL.6.8
20	AT700136A	SUPPORT REGISTRE FOY PRISM DO
21	AT700137A	REGISTRE FOY PRISM DO
23	AI303005	JOINT THERMOCORDE D5
26	F685111U	KIT "LOQUET PRISMATIQUE"
27	AS800251B	VIS LOQUET
28	AS800255	MAIN FROIDE D6 TOUTES SAUF 750
29	AS900239	KIT ATTACHES VITRE
31	AI303008	JOINT THERMOCORDE D8
33	AX226380B	VITRE 200+420+200X434X4
34	AS700253B	KIT "AXE EXENTR M6 D9 LG20 SAUF750"
35	AV7130060	ECROU BAS M06 BRUT CL.8
36	AS0106250	CLOU 6X25 BRUT
37	AV8638400	VAM FHC M08X040 BRUT CL.10.9
39	AV6306250	GOUPILLE CANNELEE G2 6x25 BRUT
ACC	AI501001	MASTIC REFRACT 482 CARTOUCHE
ACC	AI601003	COLLE REFRAC. 30 ML
ACC	AD49523	GANT ANTI CHALEUR BOUCLETTE

www.pieces-de-poele.com