Foyer%
700 prismatique
6370 54

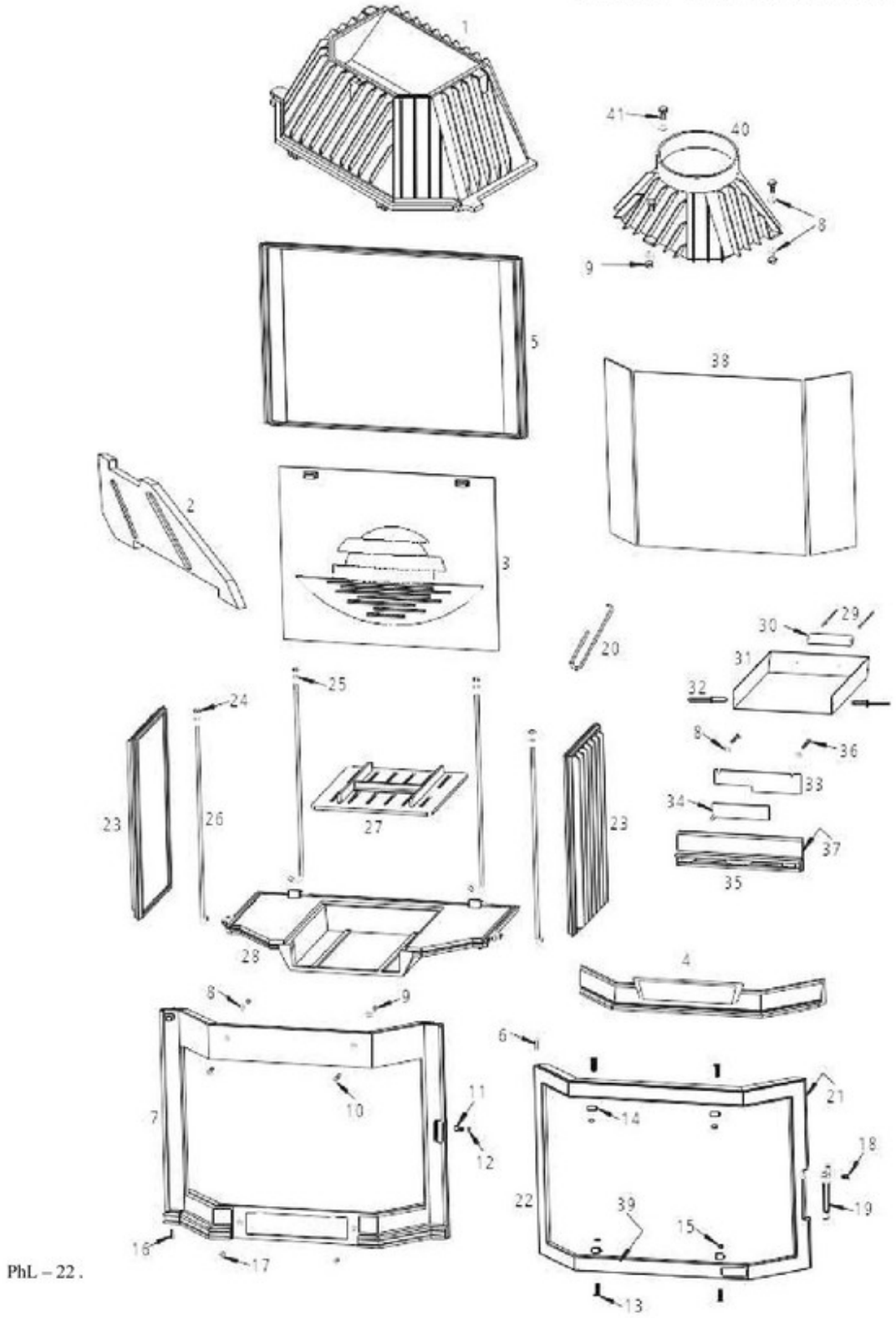

PhL – 22 .

www.pieces-de-poele.com

Repère	Référence	Produit
02	F670311B	DEFLECTEUR FOY700 PRISMAT
03	F670491B	TAQUE LAUDEL FOY 700 PRISM
04	F670121B	CHENET LAUDEL FOY 700 PRISM DO
06	AS0106250	CLOU 6X25 BRUT
08	AV4100060	RONDELLE M M06 BRUT
09	AV7100060	ECROU HU M06 BRUT CL.8
10	AV8636400	VAM FHC M06X040 BRUT CL.10.9
11	AS700253B	KIT "AXE EXENTR M6 D9 LG20 SAUF750"
12	AV7130060	ECROU BAS M06 BRUT CL.8
14	AS900239	KIT ATTACHES VITRE
16	AV6306400	GOUPILLE CANNELEE G2 6X40 BRUT
17	AV8636200	VAM FHC M06X020 BRUT CL.10.9
18	AS800251B	VIS LOQUET
19	F685111U	KIT "LOQUET PRISMATIQUE"
20	AS800255	MAIN FROIDE D6 TOUTES SAUF 750
21	AI303008	JOINT THERMOCORDE D8
27	F670574B	GRILLE FOY 700 PRISM DO
33	AT700136A	SUPPORT REGISTRE FOY PRISM DO
34	AT700137A	REGISTRE FOY PRISM DO
36	AV8406100	VAM TH M06X010 BRUT CL.6.8
38	AX226370A	VITRE 130+420+130x430x4 700PRI
39	AI010080	JOINT THERMOC.PT 7X3 GDA/B200M
ACC	C6370-46	KIT "KIT CENDRIER FOYER 700 PRISMATIQUE"
ACC	AI501001	MASTIC REFRACT 482 CARTOUCHE
ACC	AD49523	GANT ANTI CHALEUR BOUCLETTE

www.pieces-de-poele.com