Foyer 900 Porte Latérale

Référence : 6290 54

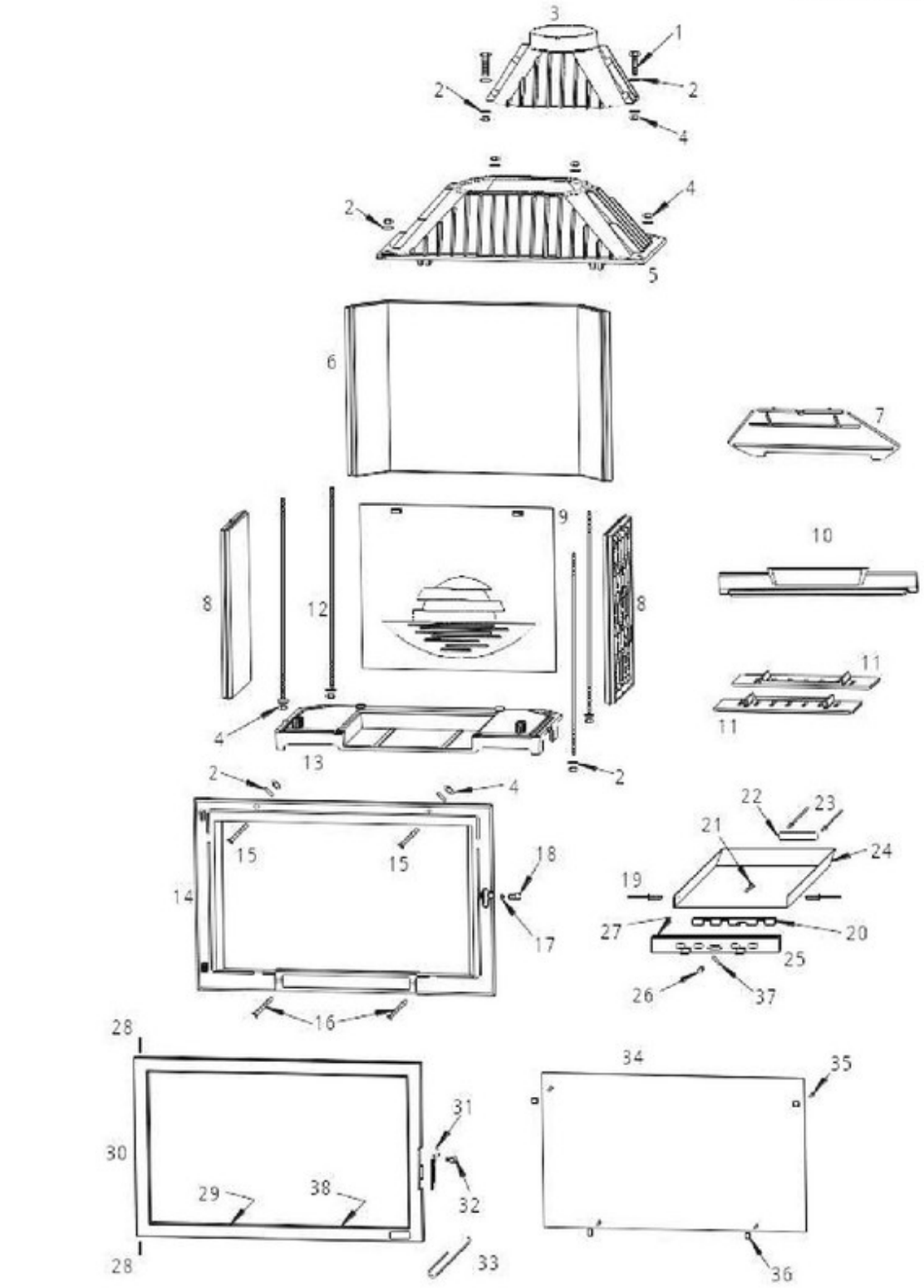

LC – Mai 2007

www.pieces-de-poele.com

Repère	Référence	Produit
02	AV4100080	RONDELLE M M08 BRUT
04	AV7100080	ECROU HU M08 BRUT CL.8
07	F680295B	DEFLECTEUR FOYER 800
09	F690112B	TAQUE LAUDEL FOY 900 DO
10	F690113B	CHENET LAUDEL FOY 900 DO
11	F680854SAVB	DEMI GRILLE FOYER 800 SAV
15	AV8638400	VAM FHC M08X040 BRUT CL.10.9
16	AV8638300	VAM FHC M08X030 BRUT CL.10.9
17	AV7130060	ECROU BAS M06 BRUT CL.8
18	AS700253B	KIT "AXE EXENTR M6 D9 LG20 SAUF750"
19	AV5205160	RIVET D5X16 ALU / ACIER
21	AV8626250	VAM TCF M06X025 BRUT CL.6.8
26	AV1113401	BOUTON BAKELITE REF 11340
27	AI303005	JOINT THERMOCORDE D5
28	AV6306500	GOUPILLE CANNELE G2 6X50 BRUT
29	AI303008	JOINT THERMOCORDE D8
31	F670880U	KIT "LOQUET"
32	AS800251B	VIS LOQUET
33	AS800255	MAIN FROIDE D6 TOUTES SAUF 750
34	AX126890A	VITRE FOYER 900 DO
35	AV8644080	KIT ATTACHES VITRE
38	AI010080	JOINT THERMOC.PT 7X3 GDA/B200M
ACC	AI501001	MASTIC REFRACT 482 CARTOUCHE
ACC	AI601003	COLLE REFRAC. 30 ML
ACC	AD49523	GANT ANTI CHALEUR BOUCLETTE

www.pieces-de-poele.com