Foyer 900 Grande Vision

Référence : 6290 50

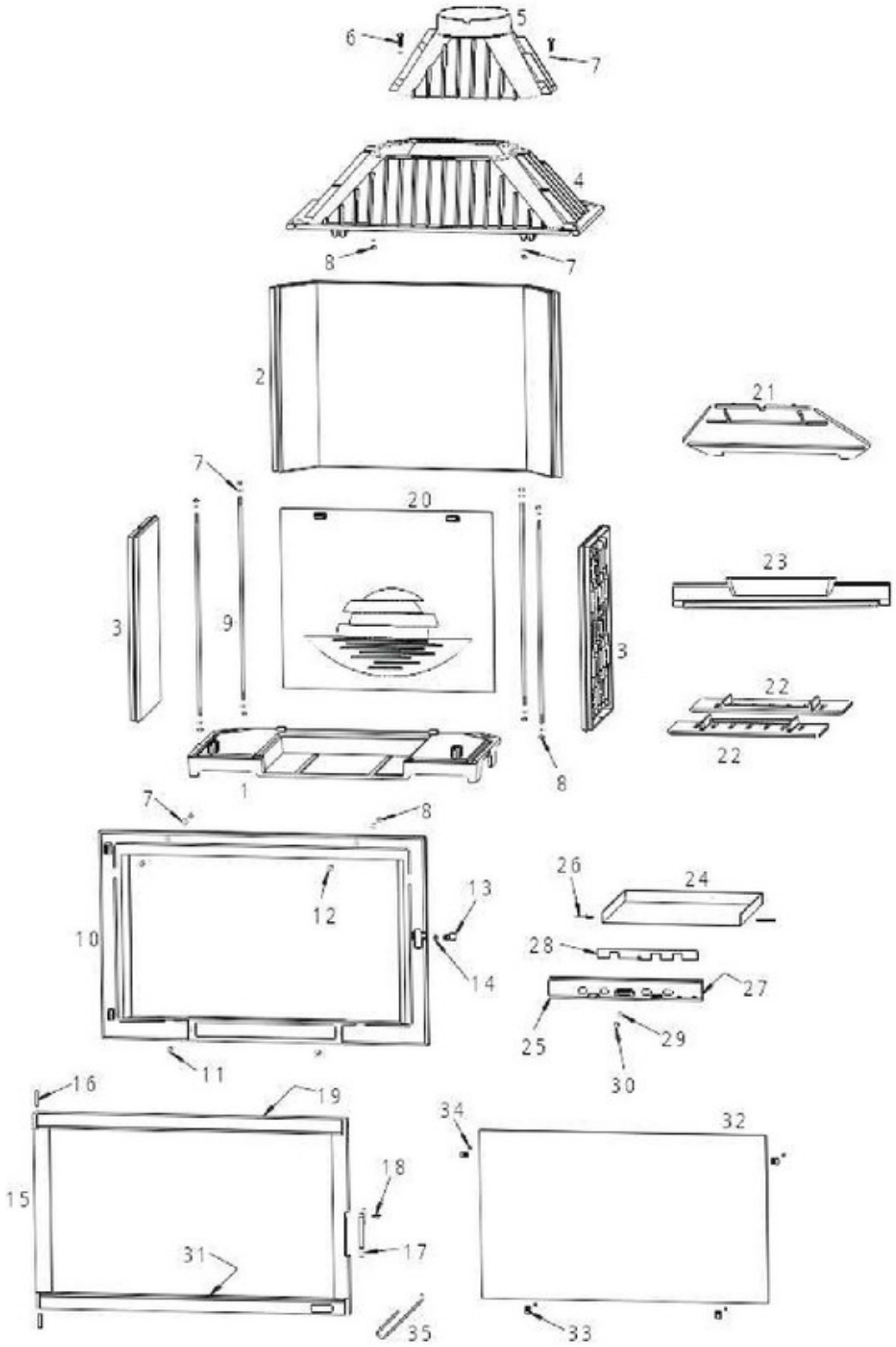

www.pieces-de-poele.com

Repère	Référence	Produit
07	AV4100080	RONDELLE M M08 BRUT
08	AV7100080	ECROU HU M08 BRUT CL.8
11	AV8638300	VAM FHC M08X030 BRUT CL.10.9
12	AV8638400	VAM FHC M08X040 BRUT CL.10.9
13	AS700253B	KIT "AXE EXENTR M6 D9 LG20 SAUF750"
14	AV7130060	ECROU BAS M06 BRUT CL.8
16	AV6306500	GOUPILLE CANNELE G2 6X50 BRUT
17	F680821U	KIT "LOQUET"
18	AS800251B	VIS LOQUET
19	AI303008	JOINT THERMOCORDE D8
20	F690112B	TAQUE LAUDEL FOY 900 DO
21	F680295B	DEFLECTEUR FOYER 800
22	F680854SAVB	DEMI GRILLE FOYER 800 SAV
23	F690113B	CHENET LAUDEL FOY 900 DO
28	AT700356A	REGISTRE FOY GV
29	AV4100060	RONDELLE M M06 BRUT
30	AV1113401	BOUTON BAKELITE REF 11340
31	AI010080	JOINT THERMOC.PT 7X3 GDA/B200M
32	AX126890A	VITRE FOYER 900 DO
33	AS700180A	KIT ATTACHES VITRE
35	AS800255	MAIN FROIDE D6 TOUTES SAUF 750
ACC	AI501001	MASTIC REFRACT 482 CARTOUCHE
ACC	AI601003	COLLE REFRAC. 30 ML
ACC	AD49523	GANT ANTI CHALEUR BOUCLETTE

www.pieces-de-poele.com