FOYER 800 Panoramique

Double face 6288 54

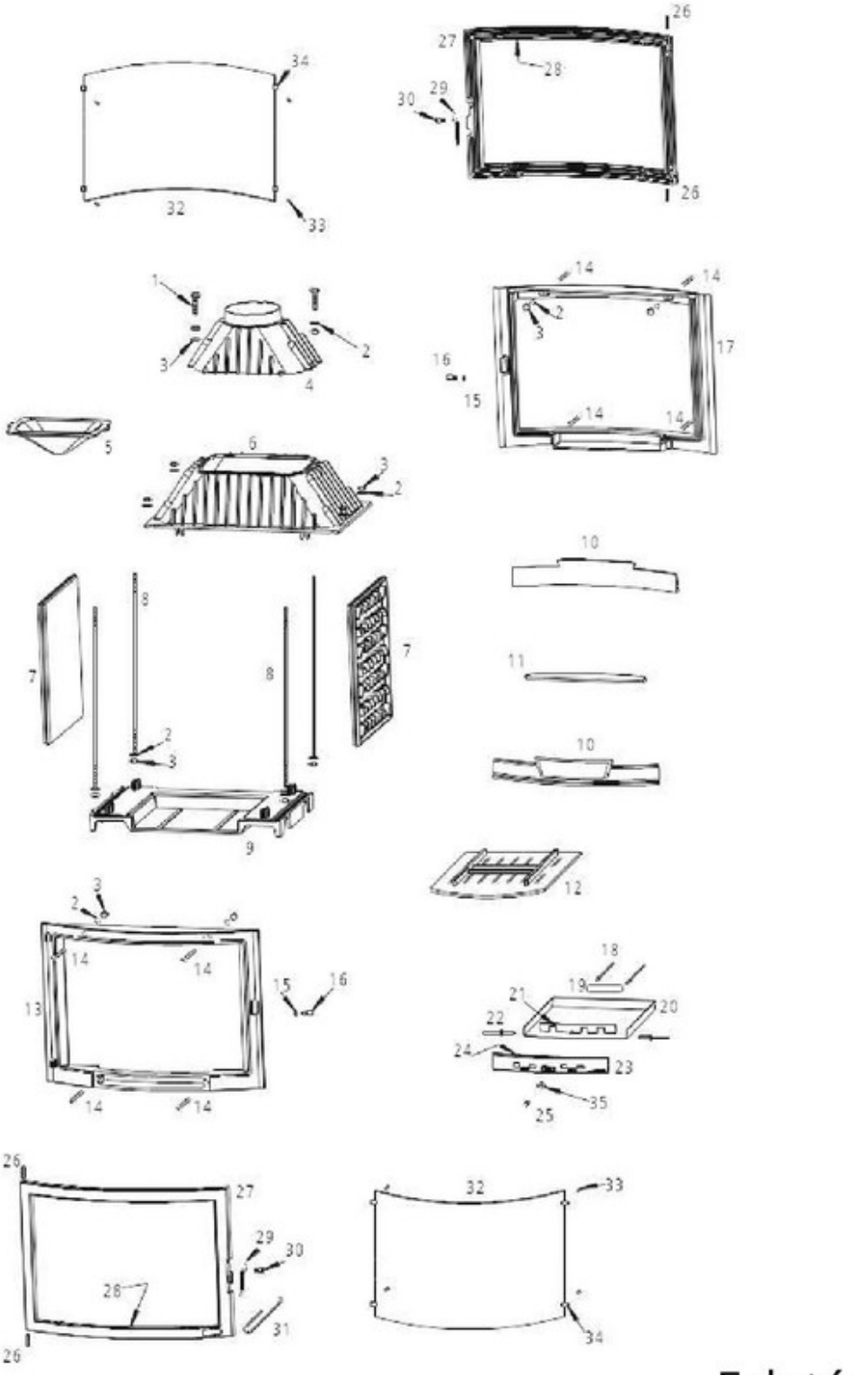

Eclaté

www.pieces-de-poele.com

Repère	Référence	Produit
02	AV4100080	RONDELLE M M08 BRUT
03	AV7100080	ECROU HU M08 BRUT CL.8
05	F680284B	DEFLECTEUR FOY 800 DBLE FACE
10	F680277B	CHENET LAUDEL FOYER 800 PANO
12	F680875B	GRILLE FOYER 800 PANORAMIQUE
14	AV8638900	VAM FHC M08X090 BRUT CL.10.9
15	AV7130060	ECROU BAS M06 BRUT CL.8
16	AS700253B	KIT "AXE EXENTR M6 D9 LG20 SAUF750"
21	AT800110A	REGISTRE FOY 800 PANO
22	AV5205160	RIVET D5X16 ALU / ACIER
24	AI303005	JOINT THERMOCORDE D5
25	AV1113401	BOUTON BAKELITE REF 11340
26	AV6306500	GOUPILLE CANNELE G2 6X50 BRUT
28	AI303008	JOINT THERMOCORDE D8
29	F670879U	KIT "LOQUET"
30	AS800251B	VIS LOQUET
31	AS800255	MAIN FROIDE D6 TOUTES SAUF 750
32	AX726285A	VITRE R900 695X464X4
33	AV8644067	KIT ATTACHES VITRE
35	AV4100060	RONDELLE M M06 BRUT
ACC	C6288-44	KIT "FOYER 800pano df"
ACC	AI501001	MASTIC REFRACT 482 CARTOUCHE
ACC	AI601003	COLLE REFRAC. 30 ML
ACC	AD49523	GANT ANTI CHALEUR BOUCLETTE

www.pieces-de-poele.com