FOYER 800 Panoramiaue

Liseré laiton Référence 6285

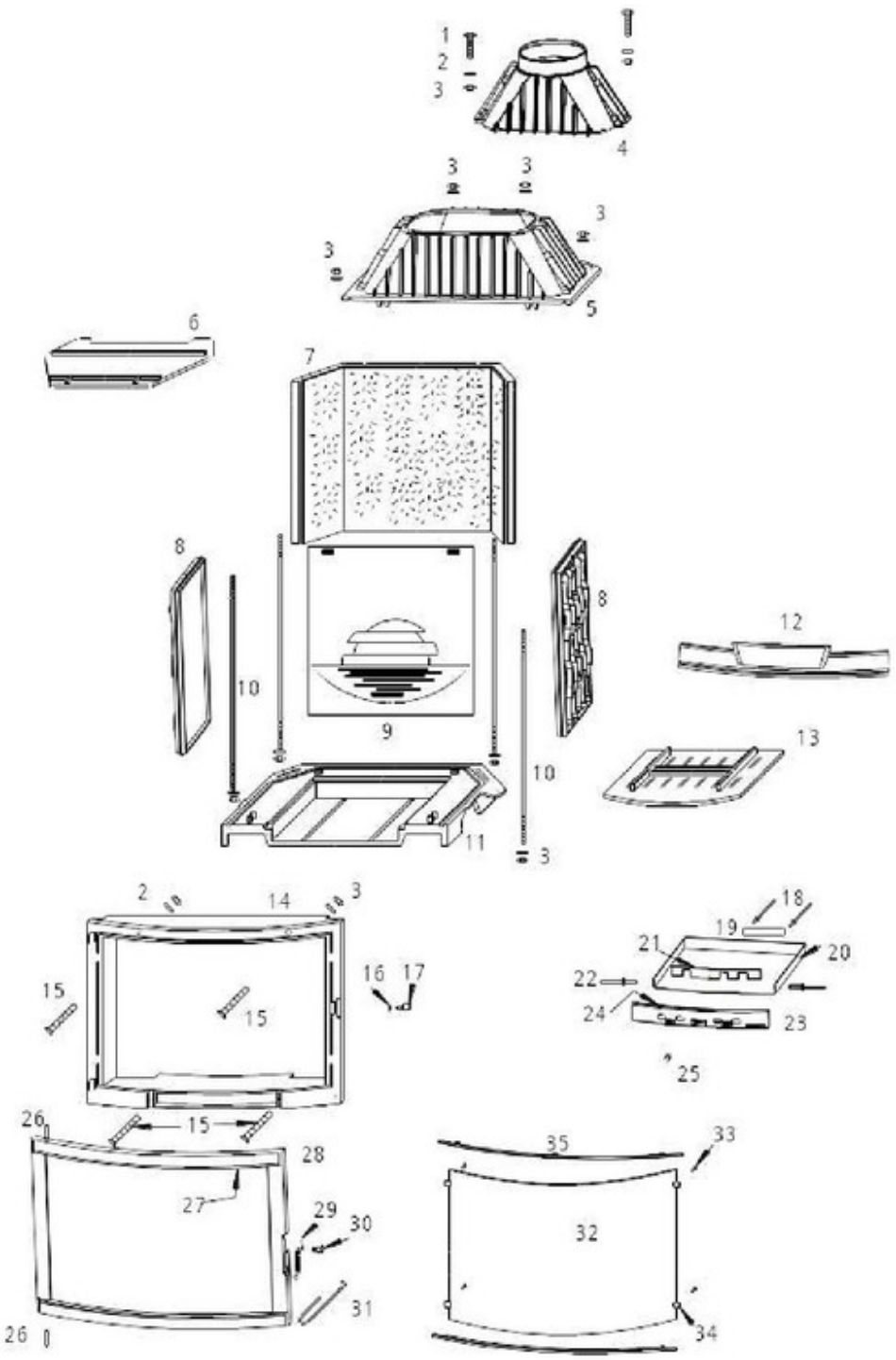

Eclaté

www.pieces-de-poele.com

Repère	Référence	Produit
02	AV4100080	RONDELLE M M08 BRUT
03	AV7100080	ECROU HU M08 BRUT CL.8
07	F680295B	DEFLECTEUR FOYER 800
09	F680333B	TAQUE LAUDEL FOY 800
12	F680277B	CHENET LAUDEL FOYER 800 PANO
13	F680875B	GRILLE FOYER 800 PANORAMIQUE
15	AV8638900	VAM FHC M08X090 BRUT CL.10.9
16	AV7130060	ECROU BAS M06 BRUT CL.8
17	AS700253B	KIT "AXE EXENTR M6 D9 LG20 SAUF750"
21	AT800110A	REGISTRE FOY 800 PANO
22	AV5205160	RIVET D5X16 ALU / ACIER
24	AV1113401	BOUTON BAKELITE REF 11340
25	AI303005	JOINT THERMOCORDE D5
26	AV6306500	GOUPILLE CANNELE G2 6X50 BRUT
27	AI303008	JOINT THERMOCORDE D8
29	F670880U	KIT "LOQUET"
30	AS800251B	VIS LOQUET
31	AS800255	MAIN FROIDE D6 TOUTES SAUF 750
32	AX726285A	VITRE R900 695X464X4
33	AV8644067	KIT ATTACHES VITRE
34	AS700262	KIT ATTACHES VITRE
35	AT800152A	LISERE LAUDEL FOYER 800 PANO
ACC	AI010080	JOINT THERMOC.PT 7X3 GDA/B200M
ACC	AI501001	MASTIC REFRACT 482 CARTOUCHE
ACC	AI601003	COLLE REFRAC. 30 ML
ACC	AD49523	GANT ANTI CHALEUR BOUCLETTE

www.pieces-de-poele.com