FOYER 800 Latérale

Référence 6280 54

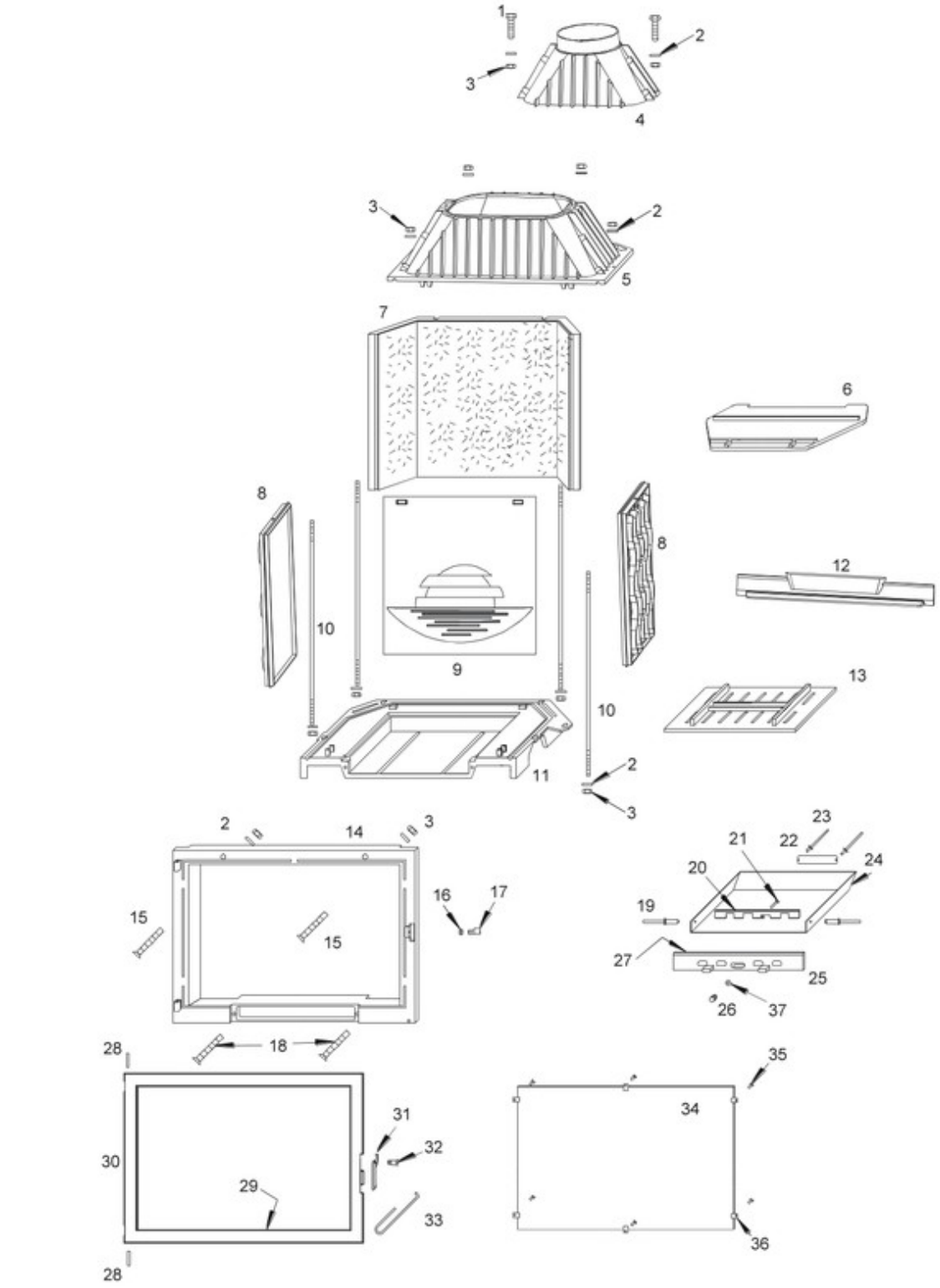

www.pieces-de-poele.com

Repère	Référence	Produit
02	AV4100080	RONDELLE M M08 BRUT
03	AV7100080	ECROU HU M08 BRUT CL.8
06	F680295B	DEFLECTEUR FOYER 800
09	F680333B	TAQUE LAUDEL FOY 800
12	F680276B	CHENET LAUDEL FOY 800 GV
13	F680854SAVB	DEMI GRILLE FOYER 800 SAV
15	AV8638400	VAM FHC M08X040 BRUT CL.10.9
16	AV7130060	ECROU BAS M06 BRUT CL.8
17	AS700253B	KIT "AXE EXENTR M6 D9 LG20 SAUF750"
18	AV8638300	VAM FHC M08X030 BRUT CL.10.9
19	AV5205160	RIVET D5X16 ALU / ACIER
21	AV8626250	VAM TCF M06X025 BRUT CL.6.8
26	AV1113401	BOUTON BAKELITE REF 11340
27	AI303005	JOINT THERMOCORDE D5
28	AV6306500	GOUPILLE CANNELE G2 6X50 BRUT
29	AI303008	JOINT THERMOCORDE D8
31	F680821U	KIT "LOQUET"
32	AS800251B	VIS LOQUET
33	AS800255	MAIN FROIDE D6 TOUTES SAUF 750
34	AX126280	VITRE 701X463X4
36	AS700262	KIT ATTACHES VITRE
37	AV4100060	RONDELLE M M06 BRUT
ACC	AI501001	MASTIC REFRACT 482 CARTOUCHE
ACC	AI601003	COLLE REFRAC. 30 ML
ACC	AD49523	GANT ANTI CHALEUR BOUCLETTE

www.pieces-de-poele.com