FOYER 700 Double Face

Référence 6278 56

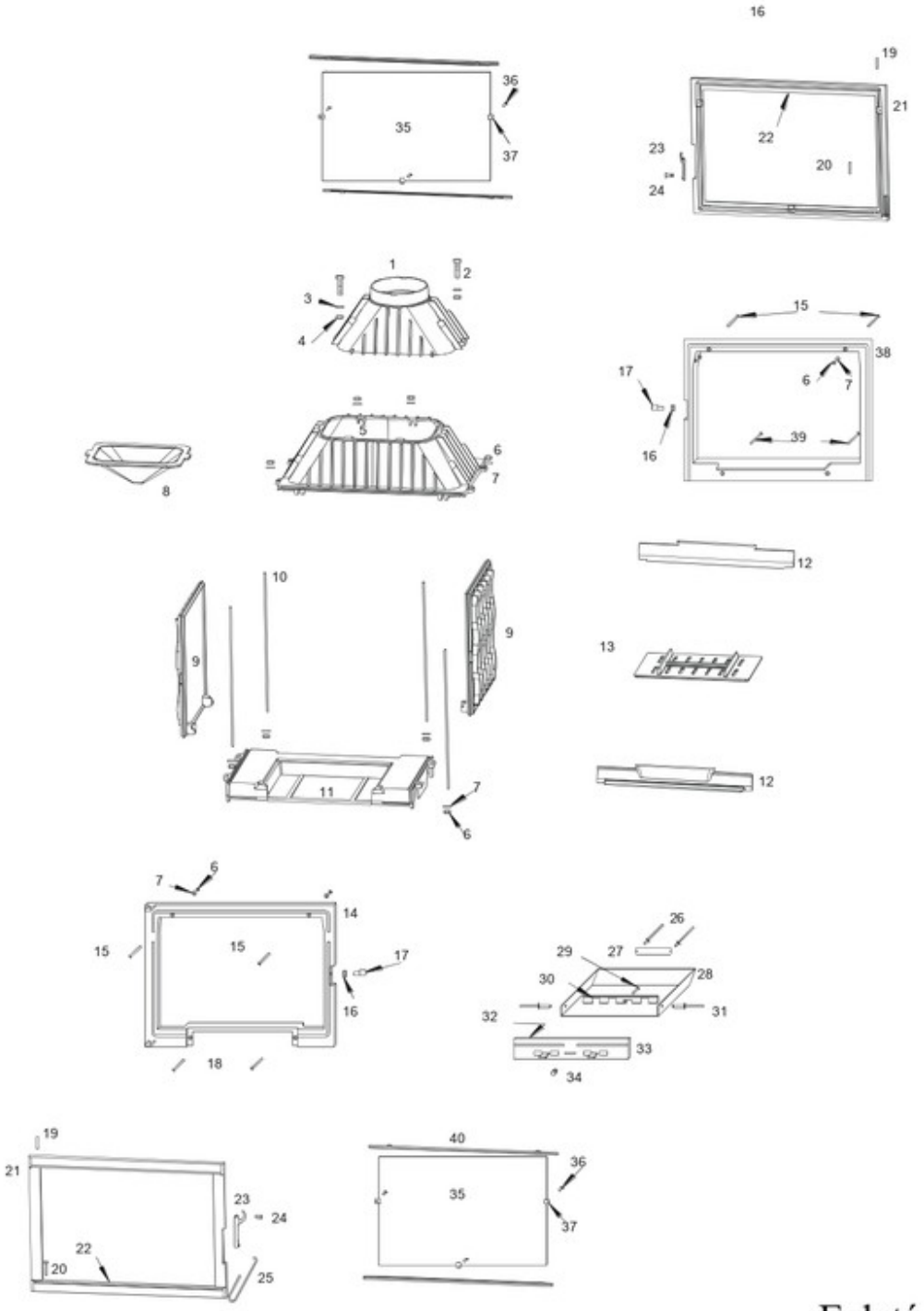

Eclaté

www.pieces-de-poele.com

Repère	Référence	Produit
06	AV7100060	ECROU HU M06 BRUT CL.8
07	AV4100060	RONDELLE M M06 BRUT
08	F680284B	DEFLECTEUR FOY 800 DBLE FACE
13	F670139B-C	GRILLE FOYER 700 GV
15	AV8636400	VAM FHC M06X040 BRUT CL.10.9
16	AV7130060	ECROU BAS M06 BRUT CL.8
17	AS700253B	KIT "AXE EXENTR M6 D9 LG20 SAUF750"
18	AV8636200	VAM FHC M06X020 BRUT CL.10.9
19	AV6325300	GOUPILLE LISSE D5 LG30
20	AS0105300	CLOU LISSE TP D5 LG30
22	AI303008	JOINT THERMOCORDE D8
23	F680821U	KIT "LOQUET"
24	AS800251B	VIS LOQUET
25	AS800255	MAIN FROIDE D6 TOUTES SAUF 750
29	AT700356A	REGISTRE FOY GV
30	AV5205160	RIVET D5X16 ALU / ACIER
31	AI303005	JOINT THERMOCORDE D5
33	AV1113401	BOUTON BAKELITE REF 11340
34	AX126270	VITRE 613X428X4
35	AV8644080	KIT ATTACHES VITRE

www.pieces-de-poele.com