Foyer 700 Double Face

Référence : 6278 50

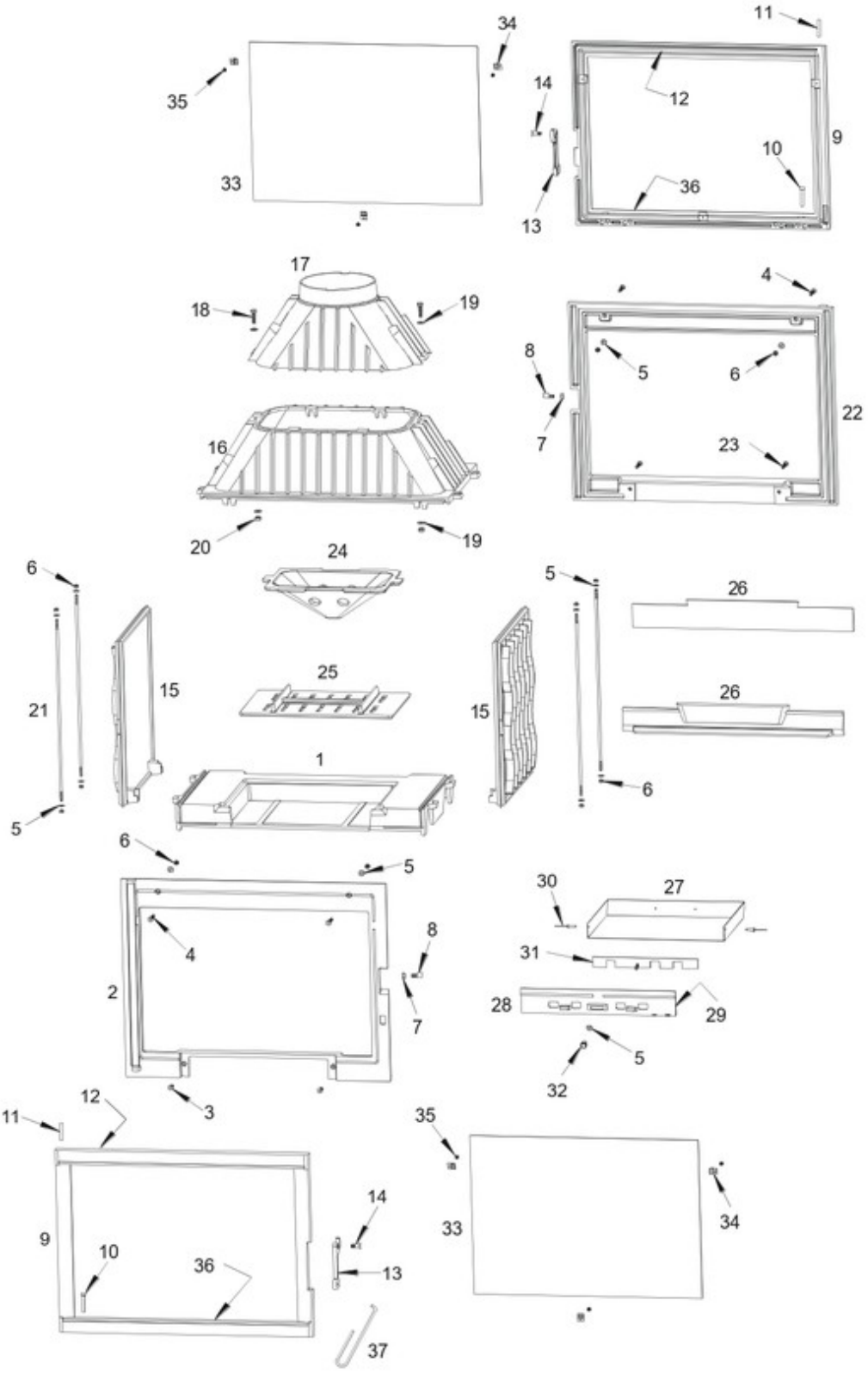

www.pieces-de-poele.com

Repère	Référence	Produit
04	AV8636200	VAM FHC M06X020 BRUT CL.10.9
05	AV4100060	RONDELLE M M06 BRUT
07	AV7100060	ECROU HU M06 BRUT CL.8
07	AV7130060	ECROU BAS M06 BRUT CL.8
08	AS700253B	KIT "AXE EXENTR M6 D9 LG20 SAUF750"
10	AS0105300	CLOU LISSE TP D5 LG30
11	AV6325300	GOUPILLE LISSE D5 LG30
12	AI303008	JOINT THERMOCORDE D8
13	F680821U	KIT "LOQUET"
14	AS800251B	VIS LOQUET
23	AV8636300	VAM FHC M06X030 BRUT CL.10.9
24	F680284B	DEFLECTEUR FOY 800 DBLE FACE
25	F670139B-C	GRILLE FOYER 700 GV
26	F670115B	CHENET LAUDEL FOYER 700 GV
29	AI303005	JOINT THERMOCORDE D5
30	AV5205160	RIVET D5X16 ALU / ACIER
31	AT700356A	REGISTRE FOY GV
32	AV1113401	BOUTON BAKELITE REF 11340
33	AX126876A	VITRE
34	AS700180A	KIT ATTACHES VITRE
35	AV8644067	KIT ATTACHES VITRE
36	AI010080	JOINT THERMOC.PT 7X3 GDA/B200M
37	AS800255	MAIN FROIDE D6 TOUTES SAUF 750
ACC	C6278-44	KIT "FOYER 700 DOUBLE"
ACC	AI501001	MASTIC REFRACT 482 CARTOUCHE
ACC	AI601003	COLLE REFRAC. 30 ML
ACC	AD49523	GANT ANTI CHALEUR BOUCLETTE

www.pieces-de-poele.com