FOYER 700 Compact Vitre gauche

Référence 6277 54

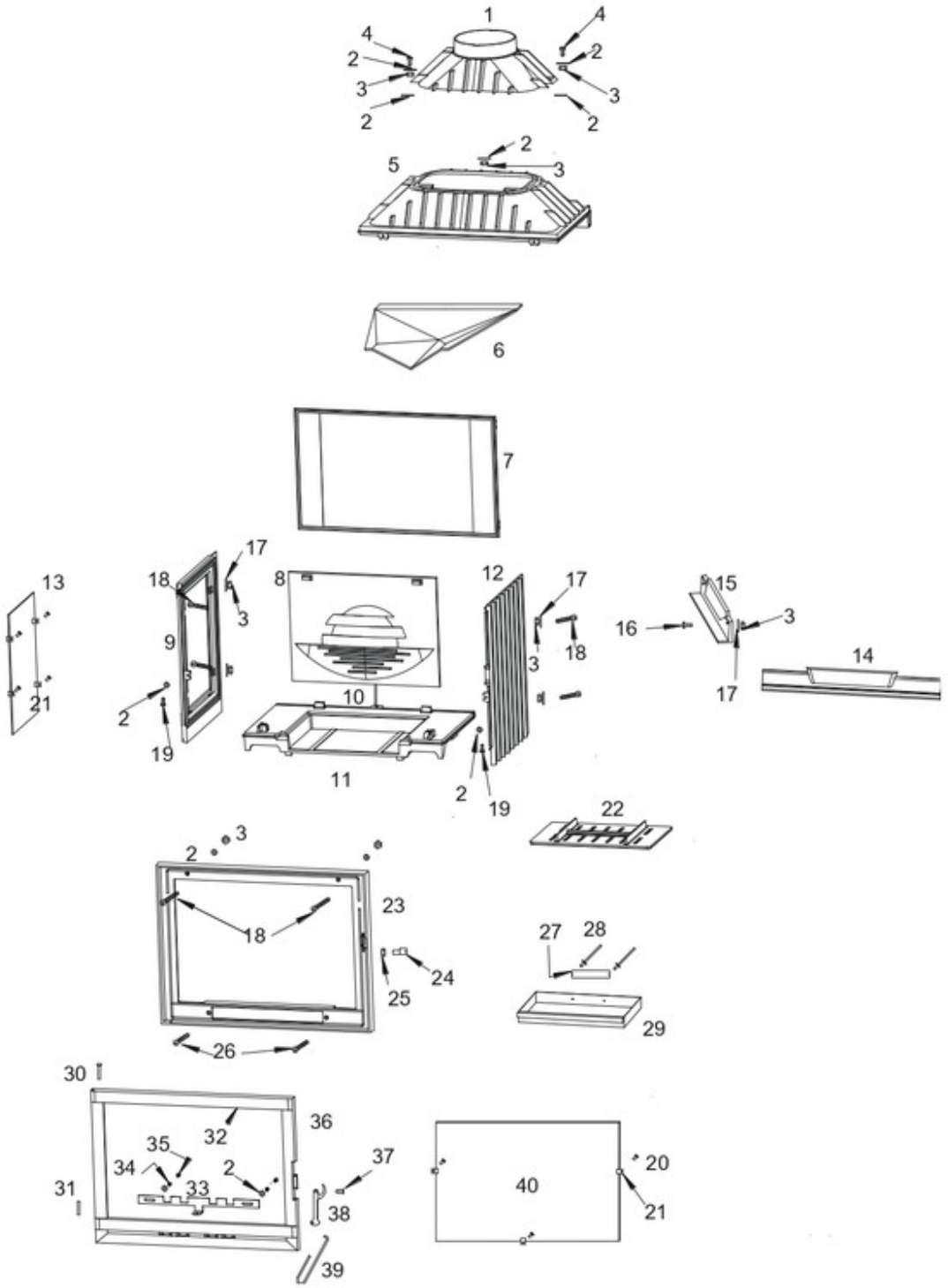

Eclaté

www.pieces-de-poele.com

Repère	Référence	Produit
02	AV4100060	RONDELLE M M06 BRUT
03	AV7100060	ECROU HU M06 BRUT CL.8
06	F670133B	DEFLECTEUR FOYER 700 GV
08	F670490B	TAQUE LAUDEL 700
13	AX526276A	VITRE LATERALE FOY700C
14	F670588B	CHENET CENTRAL FOYER 700C VL
15	F670418B	CHENET LATERAL INS VL LAUDEL
18	AV8636300	VAM FHC M06X030 BRUT CL.10.9
20	AV8644067	KIT ATTACHES VITRE
22	F670139B-C	GRILLE FOYER 700 GV
24	AS700253B	KIT "AXE EXENTR M6 D9 LG20 SAUF750"
25	AV7130060	ECROU BAS M06 BRUT CL.8
26	AV8636200	VAM FHC M06X020 BRUT CL.10.9
29	AT700353B	TIROIR CENDRIER FOY 700 C
30	AS0105300	CLOU LISSE TP D5 LG30
31	AV6305200	GOUPILLE CANNELEE G2 5x20 BRUT
32	AI303008	JOINT THERMOCORDE D8
33	AT700354A	REGISTRE FOYER 700 C
34	AS700230A	RESSORT REGISTRE CENDRIER
35	AV8656200	VAM TFPZ M06X020 BRUT CL.4.8
37	AS800251B	VIS LOQUET
38	F680821U	KIT "LOQUET"
39	AS800255	MAIN FROIDE D6 TOUTES SAUF 750
40	AX116470	VITRE 613X397X4
ACC	AI501001	MASTIC REFRACT 482 CARTOUCHE
ACC	AI601003	COLLE REFRAC. 30 ML
ACC	AD49523	GANT ANTI CHALEUR BOUCLETTE

www.pieces-de-poele.com