Foyer 700 PANORAMIQUE

(Post combustion) *Référence : 6275 54pc*

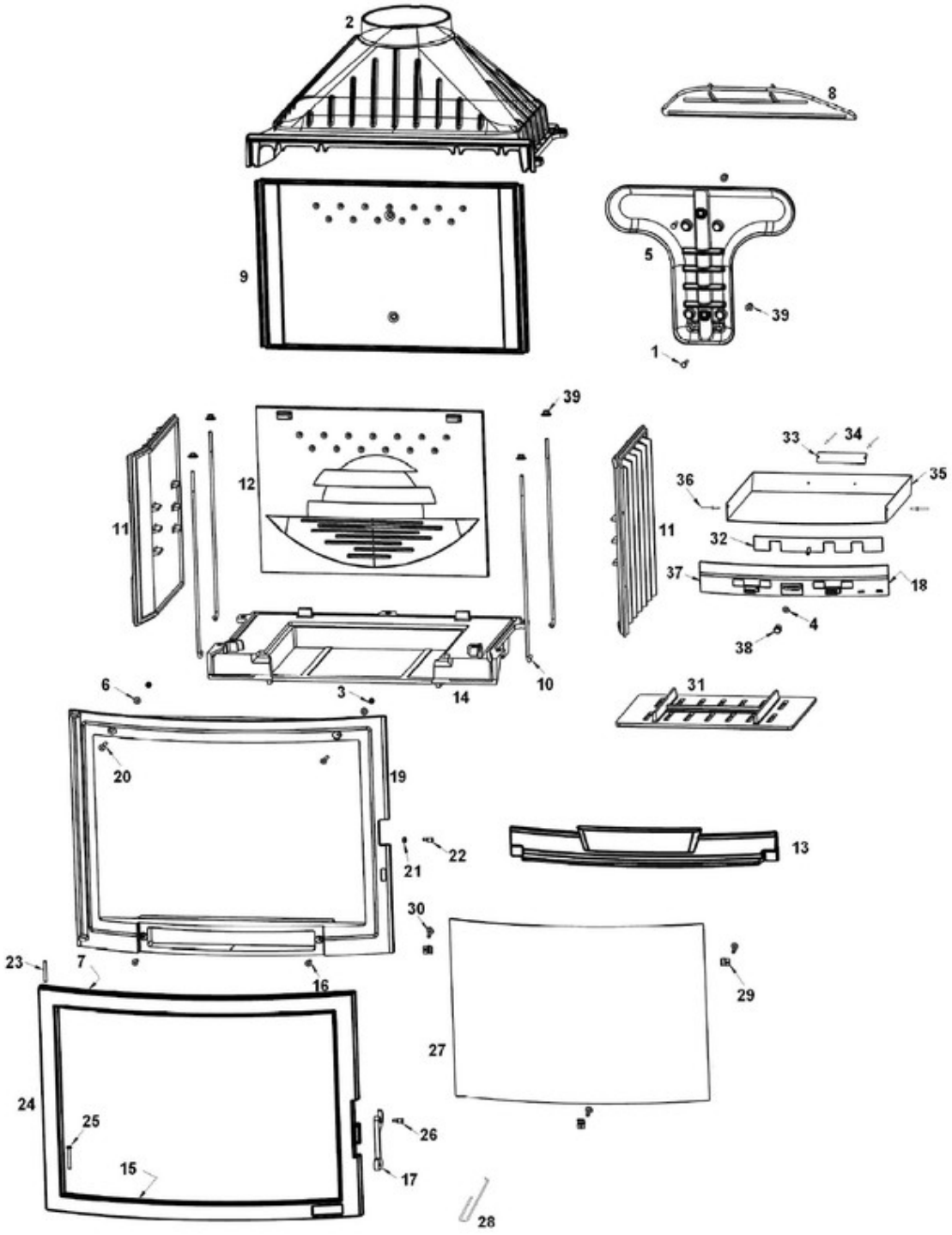

www.pieces-de-poele.com

Repère	Référence	Produit
03	AV7100060	ECROU HU M06 BRUT CL.8
04	AV4100060	RONDELLE M M06 BRUT
06	AV4110060	RONDELLE L M06 BRUT
07	AI303008	JOINT THERMOCORDE D8
08	F670596B	DEFLECTEUR FOYER 840H
12	F670657B	TAQUE INVICTA
13	F670117B	CHENET LAUDEL FOYER 700 PANO
15	AI010080	JOINT THERMOC.PT 7X3 GDA/B200M
16	AV8636500	VAM FHC M06X050 BRUT CL.10.9
18	AI303005	JOINT THERMOCORDE D5
20	AV8636600	VAM FHC M06X060 BRUT CL.10.9
21	AV7130060	ECROU BAS M06 BRUT CL.8
22	AS700253B	KIT "AXE EXENTR M6 D9 LG20 SAUF750"
23	AV6325300	GOUPILLE LISSE D5 LG30
25	AS0105300	CLOU LISSE TP D5 LG30
26	AS800251B	VIS LOQUET
27	AX726275A	VITRE FOYER 700 PANORAM/INV
28	AS800255	MAIN FROIDE D6 TOUTES SAUF 750
29	AS700180A	KIT ATTACHES VITRE
31	F670139B-C	GRILLE FOYER 700 GV
32	AT800110A	REGISTRE FOY 800 PANO
36	AV5205160	RIVET D5X16 ALU / ACIER
38	AV1113401	BOUTON BAKELITE REF 11340
ACC	C6275-44	KIT "FOYER 700 PANORAMIQUE"
ACC	AI501001	MASTIC REFRACT 482 CARTOUCHE
ACC	AI601003	COLLE REFRAC. 30 ML
ACC	AD49523	GANT ANTI CHALEUR BOUCLETTE

www.pieces-de-poele.com