Foyer 700 Panoramique Double Face liseré laiton

Référence : 6272 56

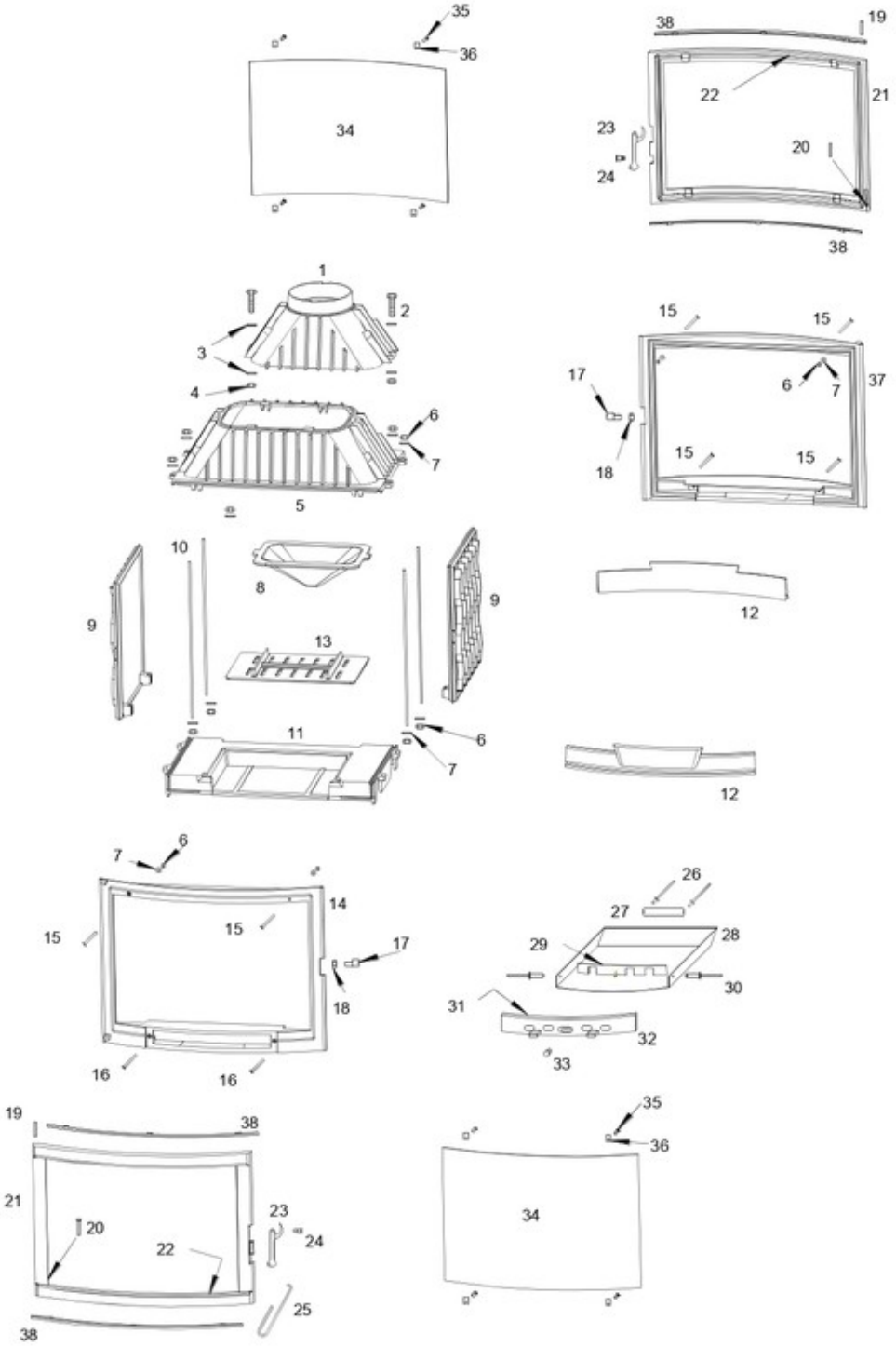

www.pieces-de-poele.com

Repère	Référence	Produit
06	AV7100060	ECROU HU M06 BRUT CL.8
07	AV4100060	RONDELLE M M06 BRUT
08	F680284B	DEFLECTEUR FOY 800 DBLE FACE
12	F670117B	CHENET LAUDEL FOYER 700 PANO
13	F670139B-C	GRILLE FOYER 700 GV
16	AV8636600	VAM FHC M06X060 BRUT CL.10.9
17	AV7130060	ECROU BAS M06 BRUT CL.8
18	AS700253B	KIT "AXE EXENTR M6 D9 LG20 SAUF750"
19	AV6325300	GOUPILLE LISSE D5 LG30
20	AS0105300	CLOU LISSE TP D5 LG30
22	AI303008	JOINT THERMOCORDE D8
23	F680821U	KIT "LOQUET"
24	AS800251B	VIS LOQUET
25	AS800255	MAIN FROIDE D6 TOUTES SAUF 750
29	AT800110A	REGISTRE FOY 800 PANO
30	AV5205160	RIVET D5X16 ALU / ACIER
31	AI303005	JOINT THERMOCORDE D5
33	AV1113401	BOUTON BAKELITE REF 11340
34	AX726275A	VITRE FOYER 700 PANORAM/INV
35	AV8644080	KIT ATTACHES VITRE
36	AS700262	KIT ATTACHES VITRE
ACC	C6275-44	KIT "FOYER 700 PANORAMIQUE"
ACC	AI501001	MASTIC REFRACT 482 CARTOUCHE
ACC	AI601003	COLLE REFRAC. 30 ML
ACC	AD49523	GANT ANTI CHALEUR BOUCLETTE

www.pieces-de-poele.com