FOYER 700 Porte latérale

Référence 6270 54

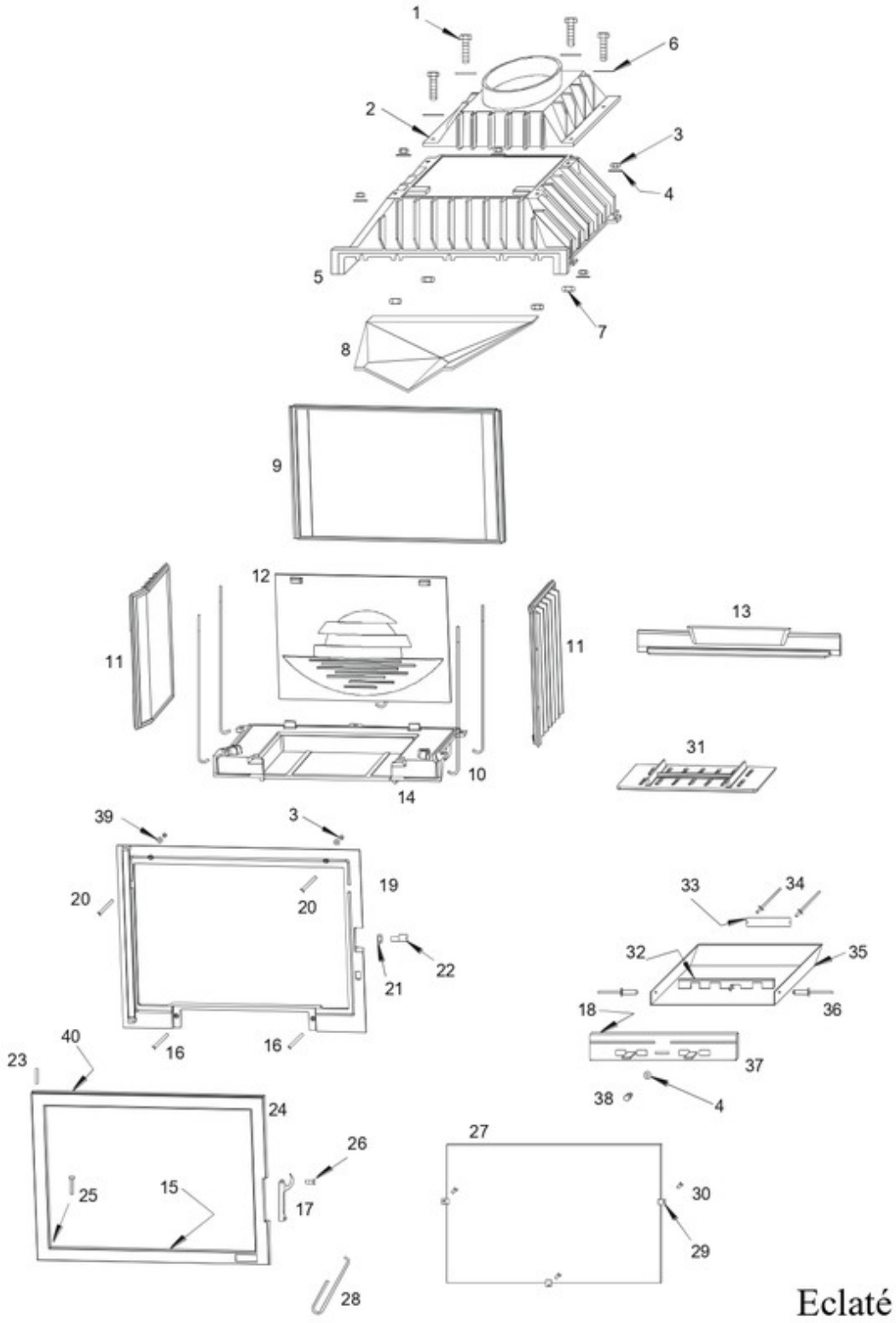

Eclaté

www.pieces-de-poele.com

Repère	Référence	Produit
03	AV7100060	ECROU HU M06 BRUT CL.8
04	AV4100060	RONDELLE M M06 BRUT
08	F670133B	DEFLECTEUR FOYER 700 GV
12	F670490B	TAQUE LAUDEL 700
13	F670115B	CHENET LAUDEL FOYER 700 GV
15	AI303008	JOINT THERMOCORDE D8
16	AV8636200	VAM FHC M06X020 BRUT CL.10.9
18	AI303005	JOINT THERMOCORDE D5
20	AV8636400	VAM FHC M06X040 BRUT CL.10.9
21	AV7130060	ECROU BAS M06 BRUT CL.8
22	AS700253B	KIT "AXE EXENTR M6 D9 LG20 SAUF750"
23	AV6325300	GOUPILLE LISSE D5 LG30
25	AS0105300	CLOU LISSE TP D5 LG30
26	AS800251B	VIS LOQUET
27	AX126876A	VITRE
28	AS800255	MAIN FROIDE D6 TOUTES SAUF 750
29	AS700262	KIT ATTACHES VITRE
31	F670139B-C	GRILLE FOYER 700 GV
32	AT700356A	REGISTRE FOY GV
36	AV5205160	RIVET D5X16 ALU / ACIER
37	F670591U	FACADE CENDRIER FOYER 700 GV
38	AV1113401	BOUTON BAKELITE REF 11340
39	AV4110060	RONDELLE L M06 BRUT
40	AI010080	JOINT THERMOC.PT 7X3 GDA/B200M
ACC	C6270-43	KIT "FOYER 700 GA"
ACC	AI501001	MASTIC REFRACT 482 CARTOUCHE
ACC	AI601003	COLLE REFRAC. 30 ML
ACC	AD49523	GANT ANTI CHALEUR BOUCLETTE

www.pieces-de-poele.com