Foyer 700 Porte Latérale

Fiche technique

LC 09/11/2009

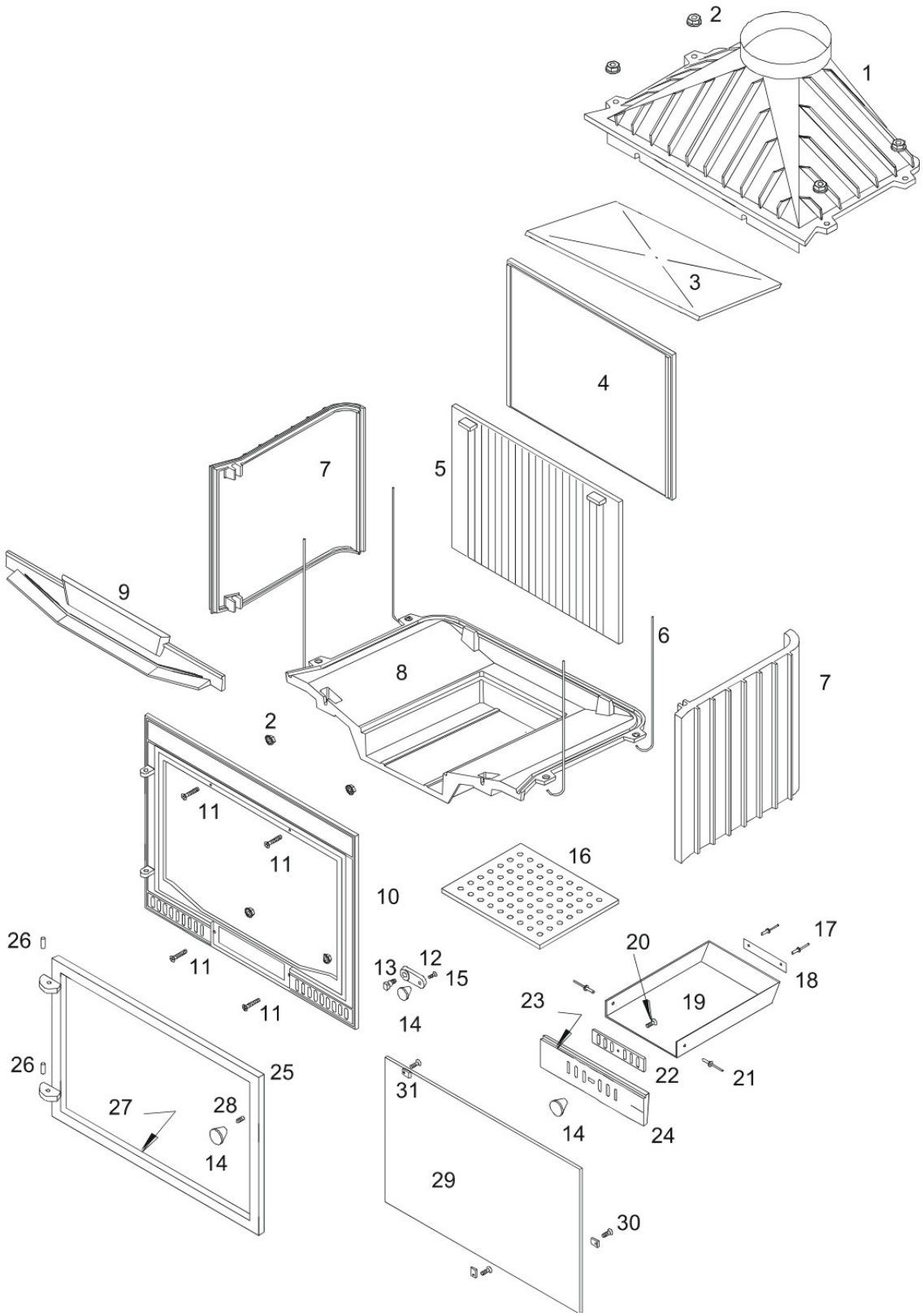

www.pieces-de-poele.com

02	AV7220060	ECROU EMBC M06 BRUT
03	F670381B	DEFLECTEUR FOYER 700 P
05	F670893B	TAQUE FOYER 700 P INVICTA
09	F670590B	CHENET LAUDEL FOYER 700P
11	AV8636300	VAM FHC M06X030 BRUT CL.10.9
12	F675214U	KIT "LOQUET"
13	AS750251	VIS LOQUET FOYER 750
14	AS700400A	BOUTON CHAUFFAGE M6
15	AV8606100	VAM TFF M06X010 BRUT CL.4.8
16	F670868B	GRILLE FOYER 695P
22	F675208U	REGISTRE
24	F670290U	FAC CEND INVICTA FOYER 700 P
26	AV6306250	GOUPILLE CANNELEE G2 6x25 BRUT
27	AI303007	JOINT THERMOCORDE D7
28	AV8706160	VAM STHCPLT M06X16 BRUT CL.8.8
29	AX22695P	VITRE 590X380X4
30	AV8644080	KIT ATTACHES VITRE
ACC	AI501001	MASTIC REFRACT 482 CARTOUCHE
ACC	AI601003	COLLE REFRAC. 30 ML
ACC	AD49523	GANT ANTI CHALEUR BOUCLETTE

www.pieces-de-poele.com