Foyer MINOS GA Volet

référence: P977375

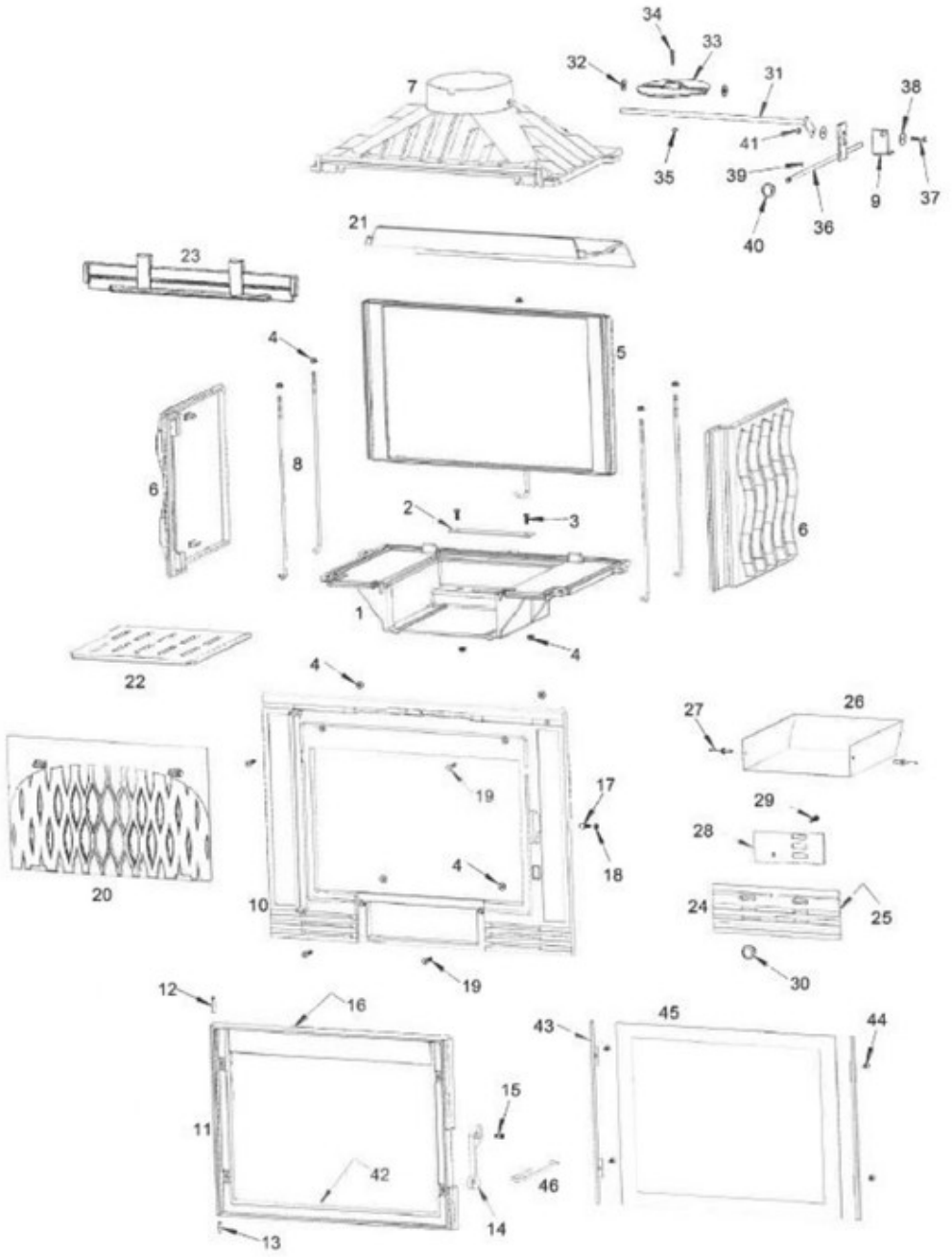

www.pieces-de-poele.com

Repère	Référence	Produit
12	AS0105300	CLOU LISSE TP D5 LG30
13	AV6305200	GOUPILLE CANNELEE G2 5x20 BRUT
14	F670228U	KIT "LOQUET DE PORTE FOYER"
16	AI303007	JOINT THERMOCORDE D7
17	AS700253B	KIT "AXE EXENTR M6 D9 LG20 SAUF750"
18	AV7130060	ECROU BAS M06 BRUT CL.8
19	AV8636300	VAM FHC M06X030 BRUT CL.10.9
20	F660161B	TAQUE INVICTA 600
21	F670604B-B	DEFLECTEUR FOYER 700 ECO
22	F670380B-B	GRILLE FOYER 700 ECO
23	F660162B	CHENET INVICTA FOYER 600
31	AS700300A	AXE VOLET FOYER PROMO
32	AV4100100	RONDELLE M M10 BRUT
34	AV8405250	VAM TH M05X025 BRUT CL.6.8
35	AV7100050	ECROU HU M05 BRUT CL.8
37	AV8416300	VAM TH M06X030/18 BRUT CL.6.8
38	AV4216250	RONDELLE CAR 6X25 BN50056 BRUT
39	AV6313150	GOUPILLE MECANINDUS 3X15 BRUT
40	AS700410A	BOUTON CHAUFFAGE M8
41	AV7100060	ECROU HU M06 BRUT CL.8
42	AI010080	JOINT THERMOC.PT 7X3 GDA/B200M
43	AT600100A	PRESSE VERRE 600 GA
44	AV8635120	VAM FHC M05X012 BRUT CL.10.9
45	AX826260A	VITRE 600 GA

www.pieces-de-poele.com