Foyer EOS 700

Référence: ***P977000***

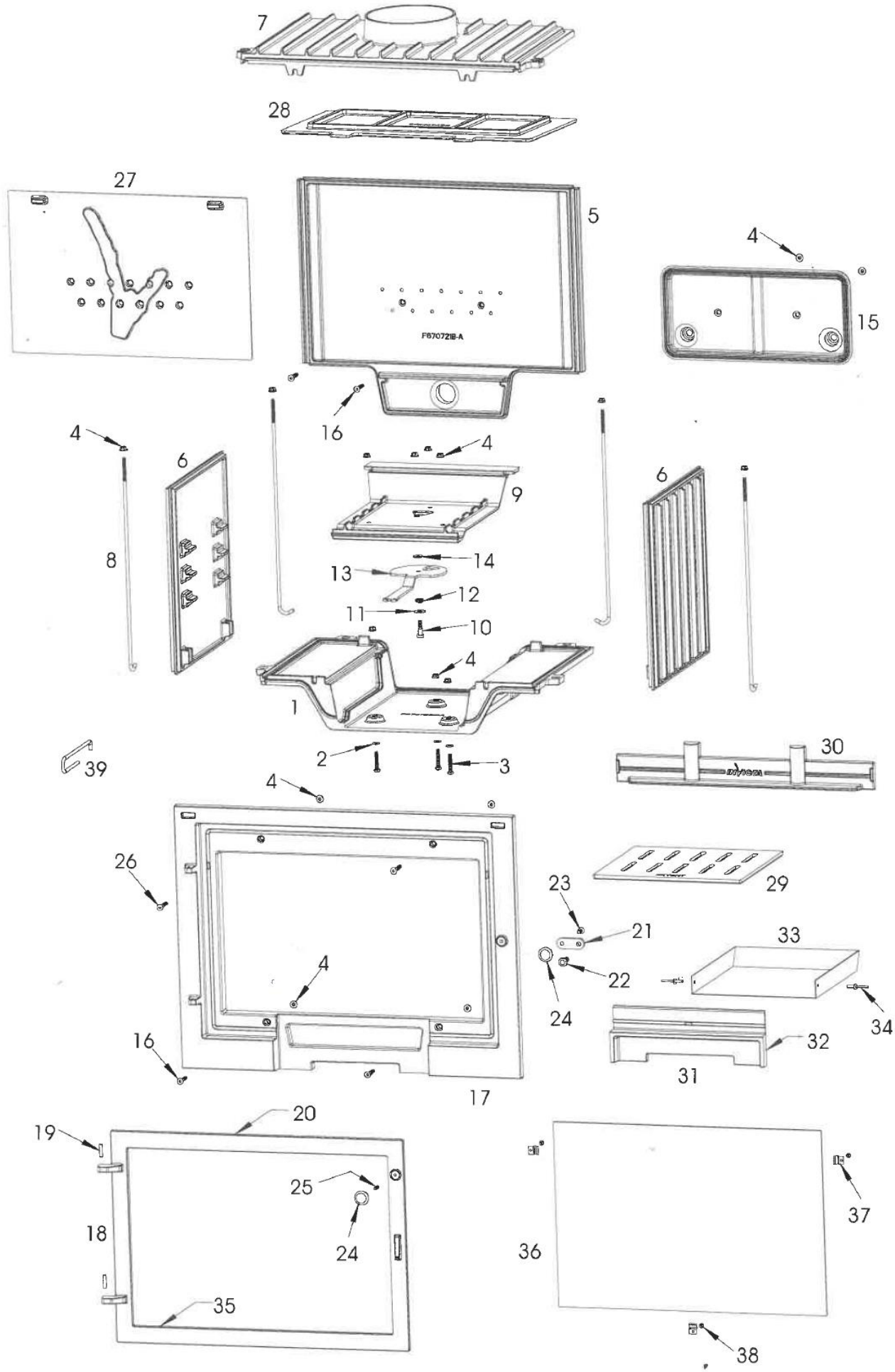

XD le 28/06/2021

www.pieces-de-poele.com

Foyer EOS 700

Référence: ***P977000***

Rep	*Nbr*	*Désignation*	*Référence*
1	*1*	*Socle*	***F**670720**B-A***
2	*3*	*Rondelle de 6*	***AV**4100060*
3	*3*	*Vis tête hexagonal de 6x35*	***AV**8406350*
4	*17*	*Ecrou embase de 6*	***AV**7220060*
5	*1*	*Fond*	***F**670721**B-A***
6	*2*	*Côté réversible*	***F**670722**B-A***
7	*1*	*Avaloir*	***F**670724**B-A***
8	*4*	*Tirant de 6x425*	***AS**700256*
9	*1*	*Sole foyère*	***F**670725**B-A***
10	*1*	*Vis d'articulation du registre*	***AS**618100*
11	*1*	*Rondelle large de 8*	***AV**4110080*
12	*1*	*Ressort de rappel*	***AS**750125A*
13	*1*	*Registre de réglage d'air*	***AT**650120A*
14	*1*	*Rondelle large de 6*	***AV**4110060*
15	*1*	*Collecteur*	***F**670712**B-A***
16	*4*	*Vis tête fraisée de 6x35*	***AV**8636350*
17	*1*	*Façade*	***F**670733**U-A***
18	*1*	*Porte*	***F**670734**U-A***
19	*2*	*Axe de porte, goupille de 6x25*	***AV**6306250*
20	*1*	*Joint de porte ∅8 longueur 1.906 mètre*	***AI**303008*
21	*1*	*Loquet de porte*	***F**675214**U***
22	*1*	*Vis de fixation du loquet*	***AS**750251*
23	*1*	*Vis tête fraisée de 6x16*	***AV**8636169*
24	*2*	*Bouton bakélite*	***AS**700400A*
25	*1*	*Vis sans tête de 6x16*	***AV**8706160*
26	*2*	*Vis tête fraisée de 6x40*	***AV**8636400*
27	*1*	*Taque décor*	***F**670730**B-A***
28	*1*	*Déflecteur*	***F**670731**B-A***
29	*1*	*Grille foyère*	***F**670729**B-A***
30	*1*	*Pare bûches*	***F**670732**B-A***
31	*1*	*Façade cendrier*	***F**670735**U-A***
32	*1*	*Joint de cendrier ∅5 longueur 0,716 Mètre*	***AI**303005*
33	*1*	*Tiroir cendrier*	***AT**700175A*
34	*2*	*Rivet de 5x16*	***AV**5205160*
35	*1*	*Joint de vitre de 7x3 longueur 1,274 Mètre*	***AI**010080*
36	*1*	*Vitre de 545x366x4*	***AX**125436A*
37	*3*	*Attache de vitre*	***AS**700180A*
38	*3*	*Vis tête cylindrique de 4x6*	***AV**8644067*
39	*1*	*Crochet d'ouverture de la porte*	***AS**800255*

www.pieces-de-poele.com