Foyer MILOS 700

Référence: ***P977003***

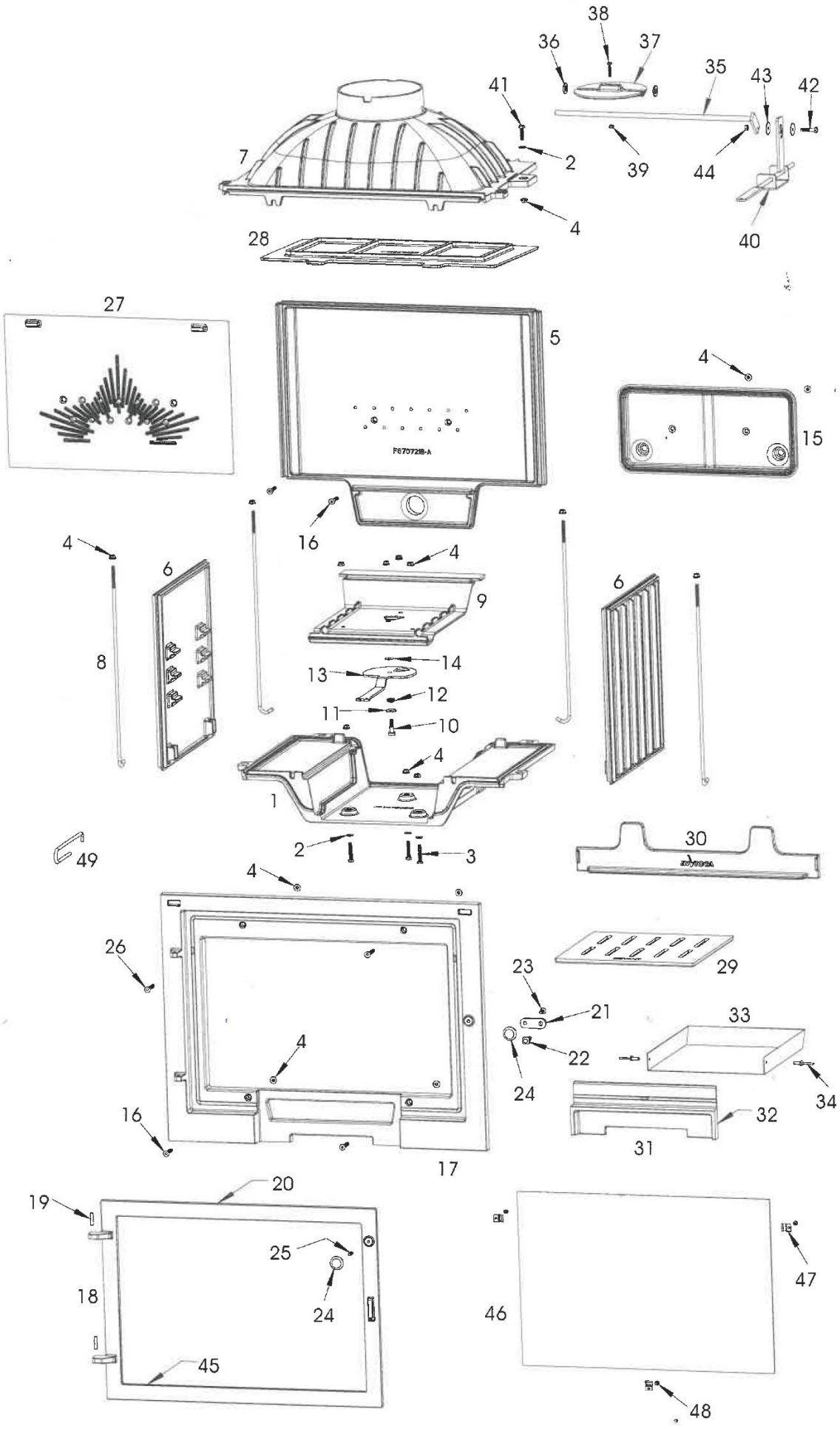

www.pieces-de-poele.com

Foyer MILOS 700

Référence: ***P977003***

Rep	*Nbr*	*Désignation*	*Référence*
1	*1*	*Socle*	***F670720B-A***
2	*4*	*Rondelle de 6*	***AV4100060***
3	*3*	*Vis tête hexagonal de 6x35*	***AV8406350***
4	*18*	*Ecrou embase de 6*	***AV7220060***
5	*1*	*Fond*	***F670721B-A***
6	*2*	*Côté réversible*	***F670722B-A***
7	*1*	*Avaloir*	***F670723B-A***
8	*4*	*Tirant de 6x425*	***AS700256***
9	*1*	*Sole foyère*	***F670725B-A***
10	*1*	*Vis d'articulation du registre*	***AS618100***
11	*1*	*Rondelle large de 8*	***AV4110080***
12	*1*	*Ressort de rappel*	***AS750125A***
13	*1*	*Registre de réglage d'air*	***AT650120A***
14	*1*	*Rondelle large de 6*	***AV4110060***
15	*1*	*Collecteur*	***F670712B-A***
16	*4*	*Vis tête fraisée de 6x35*	***AV8636350***
17	*1*	*Façade*	***F670733U-A***
18	*1*	*Porte*	***F670734U-A***
19	*2*	*Axe de porte, goupille de 6x25*	***AV6306250***
20	*1*	*Joint de porte ∅8 longueur 1.906 mètre*	***AI303008***
21	*1*	*Loquet de porte*	***F675214U***
22	*1*	*Vis de fixation du loquet*	***AS750251***
23	*1*	*Vis tête fraisée de 6x16*	***AV8636169***
24	*2*	*Bouton Inox M6*	***AS700401A***
25	*1*	*Vis sans tête de 6x16*	***AV8706160***
26	*2*	*Vis tête fraisée de 6x40*	***AV8636400***
27	*1*	*Taque décor*	***F670738B-A***
28	*1*	*Déflecteur*	***F670731B-A***
29	*1*	*Grille foyère*	***F670729B-A***
30	*1*	*Pare bûches*	***F670739B-A***
31	*1*	*Façade cendrier*	***F670735U-A***
32	*1*	*Joint de cendrier ∅5 longueur 0,716 Mètre*	***AI303005***
33	*1*	*Tiroir cendrier*	***AT700175A***
34	*2*	*Rivet de 5x16*	***AV5205160***
35	*1*	*Axe de volet*	***AS700300A***
36	*2*	*Rondelle de 10*	***AV4100100***
37	*1*	*Volet*	***F670349B***
38	*1*	*Vis tête hexagonal de 5x25*	***AV8405250***
39	*1*	*Ecrou de 5*	***AV7100050***
40	*1*	*Tige/équerre de volet*	***AS700225A***
41	*1*	*Vis tête hexagonal de 6x25*	***AV8406250***
42	*1*	*Vis tête hexagonal de 6x30/18*	***AV8416300***
43	*2*	*Rondelle carrosserie de 6*	***AV4216250***
44	*1*	*Ecrou de 6*	***AV7100060***
45	*1*	*Joint de vitre de 7x3 longueur 1,274 Mètre*	***AI010080***
46	*1*	*Vitre de 545x366x4*	***AX125436A***
47	*3*	*Attache de vitre*	***AS700180A***
48	*3*	*Vis tête cylindrique de 4x6*	***AV8644067***
49	*1*	*Crochet d'ouverture de la porte*	***AS800255***

www.pieces-de-poele.com