FICHE TECHNIQUE AD638844

Foyer 850 Double Face

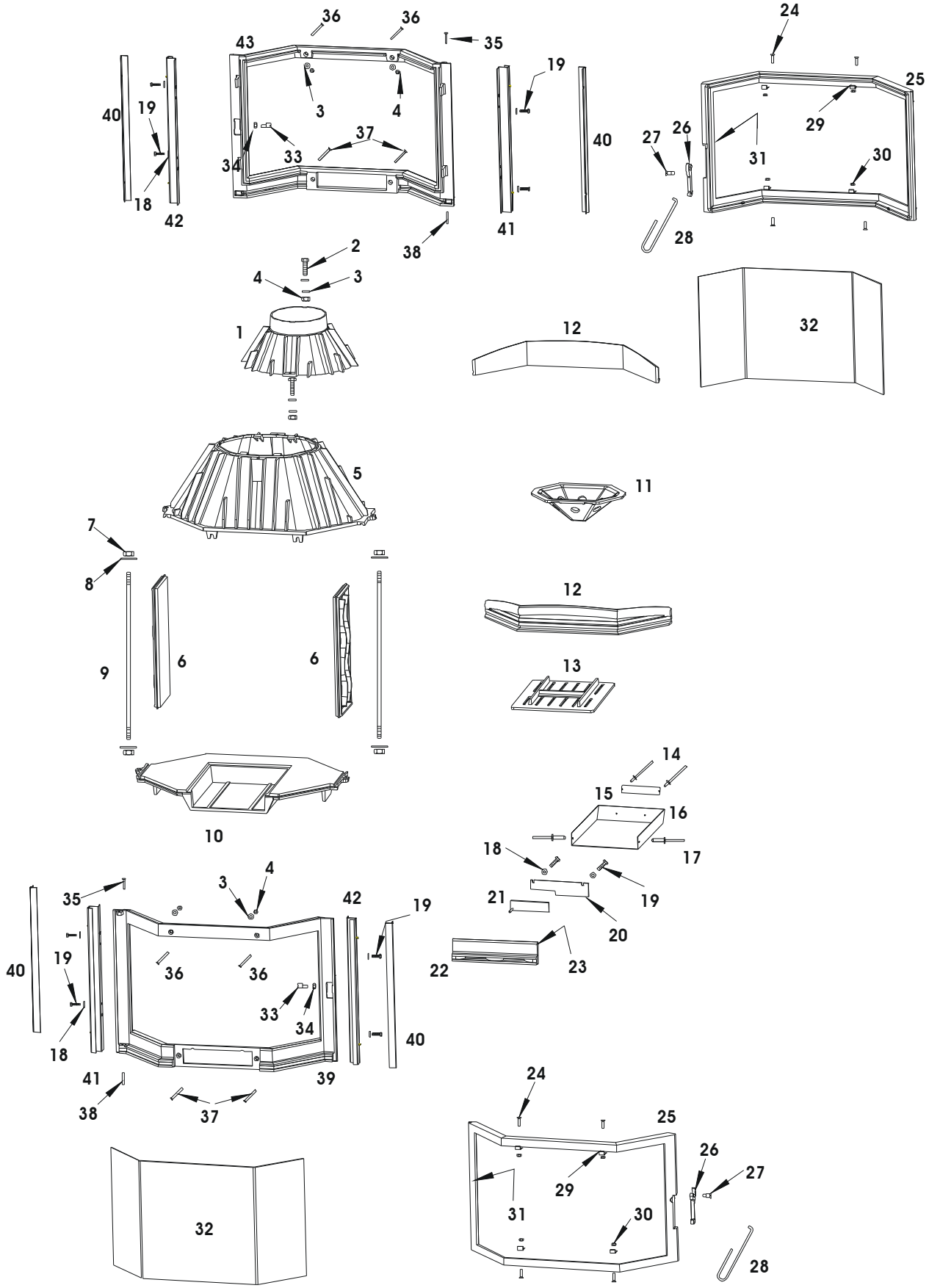

SP le 02 10 07

www.pieces-de-poele.com